見積参考資料

工事名　R2吉耕　広域　吉野川中部　路床付帯2工事

◇経費情報◇

工種区分	道路改良工事
単価地区	徳島東部1
施工地域区分	補正なし
前金支出割合	35%を超え　40%以下の場合
契約保証	金銭的保証を必要とする場合
現場環境改善費	計上しない

注意

◎「見積参考資料」は入札参加者の迅速で適正な工事費の見積りのための一資料であり，請負契約を拘束するものではない。

事業名	広域営農団地農道整備事業　吉野川中部地区
工事名	Ｒ２吉耕　広域　吉野川中部　路床付帯２工事

項　目　名	内　　容
事業主体名	東部農林水産局（吉野川）
事業名	広域営農団地農道整備事業
地区名	吉野川中部地区
工事名	Ｒ２吉耕　広域　吉野川中部　路床付帯２工事
施工場所	
工事番号	
工事区分	
積算区分	当初積算
地域区分	徳島県
地区区分	徳島東部１
工期	
積算体系年月	令和２年１１月
単価期適用年月	令和２年１１月－Ａ
歩掛期適用年番号	
電力会社名	

事業名	広域営農団地農道整備事業　吉野川中部地区
工事名	Ｒ２吉耕　広域　吉野川中部　路床付帯２工事

番号	項　目　名	規　　格	数　量	単位	金　額	備　考
	請負工事費					
	・工事価格					
	・消費税相当額（１０％）					
	工事内容					

事業名	広域営農団地農道整備事業　吉野川中部地区
工事名	Ｒ２吉耕　広域　吉野川中部　路床付帯２工事

項　目　名	内　　容
工事名	
工事区分	
積算区分	
積算体系区分	【一般土木工事】
工種区分	道路改良工事
工種体系区分	
工事工種体系年番号	
契約保証費	
前払金支出割合	35%を超え40%以下
電力区分	低圧・業者持・１年未満
週休２日補正	補正なし
熱中症対策補正（現場管理費）	0.00%
施工地域区分	補正なし
現場環境改善費の計上	しない

事業名	広域営農団地農道整備事業　吉野川中部地区
工事名	Ｒ２吉耕　広域　吉野川中部　路床付帯２工事

項　目　名	数　量	単位	金　額	備　考
1 工事価格				
2 ・工事原価				
3 純工事費				
4 ・・直接工事費				
5 ・・・直接工事費（仮設工を除く）	1.000	式		
6 ・・間接工事費				
7 ・・・共通仮設費				
8 ・・・・運搬費～営繕費等				
9 ・・・・安全費	1.000	式		
10 ・・・現場管理費				
11 ・一般管理費等				

事業名	広域営農団地農道整備事業　吉野川中部地区
工事名	Ｒ２吉耕　広域　吉野川中部　路床付帯２工事

項　目　名	数　量	単位	金　額	備　考
12 ・一括計上価格	1.000	式		
13 処分費等（直接工事費の内数）				
14 処分費等(率対象外)				
15 法定福利費概算額(工事価格の内数)				

事業名	広域営農団地農道整備事業　吉野川中部地区
工事名	Ｒ２吉耕　広域　吉野川中部　路床付帯２工事

工　種　名　称	数　量	単位	金　額	備　考
直接工事費（仮設工を除く）内訳				
直接工事費（仮設工を除く）	1.000	式		
・土工	1.000	式		
・・道路土工	1.000	式		
・・路体盛土	1.000	式		
・・路床盛土	1.000	式		
・・作業土工(擁壁)	1.000	式		
・・作業土工(排水)	1.000	式		
・・法面整形工	1.000	式		
・・残土処分	1.000	式		
・法面工	1.000	式		
・・法面工	1.000	式		
・擁壁工	1.000	式		
・・擁壁工	1.000	式		

事業名	広域営農団地農道整備事業　吉野川中部地区
工事名	Ｒ２吉耕　広域　吉野川中部　路床付帯２工事

工　種　名　称	数　量	単位	金　額	備　考
・小型水路工	1.000	式		
・・排水工	1.000	式		
・構造物撤去工	1.000	式		
・・構造物取壊し	1.000	式		
・付帯施設工	1.000	式		
・・水道管撤去・再設置	1.000	式		
・舗装工	1.000	式		
・・舗装工	1.000	式		

事業名	広域営農団地農道整備事業　吉野川中部地区
工事名	Ｒ２吉耕　広域　吉野川中部　路床付帯２工事

工　種　名　称	数　量	単位	金　額	備　考
安全費内訳				
安全費	1.000	式		
・共通仮設（積上げ）	1.000	式		
・・安全費	1.000	式		

事業名	広域営農団地農道整備事業　吉野川中部地区
工事名	Ｒ２吉耕　広域　吉野川中部　路床付帯２工事

工　種　名　称	数　量	単位	金　額	備　考
一括計上価格内訳				
一括計上価格	1.000	式		
・土壌分析試験費	1.000	式		
・・土壌分析試験費 県環境条例H29.4.1施行　２９項目	1.000	式		

事業名	広域営農団地農道整備事業　吉野川中部地区
工事名	Ｒ２吉耕　広域　吉野川中部　路床付帯２工事

名　称（規　格）	数　量	単位	単　価	金　額	備　考
直接工事費（仮設工を除く）					
・土工	1.000	式			
・・道路土工	1.000	式			
片切掘削	5.300	m3			単A B単　1号
路面掘削	19.000	m3			単A B単　2号
合　計					
・・路体盛土	1.000	式			
路体盛土 構造物周辺	8.300	m3			単A B単　3号
路体盛土 B<1.0	5.300	m3			単A B単　4号
路体盛土 1.0≦B<2.5	7.700	m3			単A B単　5号
合　計					
・・路床盛土	1.000	式			
路床盛土 構造物周辺	12.000	m3			単A B単　6号
路床盛土 B<1.0	3.000	m3			単A B単　7号
路体盛土 1.0≦B<2.5	10.000	m3			単A B単　8号
合　計					

事業名	広域営農団地農道整備事業　吉野川中部地区
工事名	Ｒ２吉耕　広域　吉野川中部　路床付帯２工事

名　称（規　格）	数　量	単位	単　価	金　額	備　考
・・作業土工(擁壁)	1.000	式			
床掘	106.000	m3			単A B単　9号
基面整正	53.000	㎡			単A B単　10号
埋戻し 構造物周辺	11.000	m3			単A B単　11号
埋戻し B<1.0	3.000	m3			単A B単　12号
合　計					
・・作業土工(排水)	1.000	式			
床掘	304.000	m3			単A B単　13号
基面整正	76.000	㎡			単A B単　14号
埋戻し 構造物周辺	113.000	m3			単A B単　15号
埋戻し B<1.0	45.000	m3			単A B単　16号
合　計					
・・法面整形工	1.000	式			
盛土法面整形	11.000	㎡			単A B単　17号
合　計					

事業名	広域営農団地農道整備事業　吉野川中部地区
工事名	Ｒ２吉耕　広域　吉野川中部　路床付帯２工事

名　称（規　格）	数　量	単位	単　価	金　額	備　考
・・残土処分	1.000	式			
残土処分	191.000	m3			単A B単　18号
合　　計					
・法面工	1.000	式			
・・法面工	1.000	式			
モルタル吹付	4.000	m²			単A B単　19号
合　　計					
・擁壁工	1.000	式			
・・擁壁工	1.000	式			
1号重力式擁壁	1.000	式			単A B単　20号
1号坂路擁壁	1.000	式			単A B単　21号
練石積工	11.000	m²			単A B単　22号
県道復旧擁壁	1.000	式			単A B単　23号
坂路復旧擁壁	1.000	式			単A B単　24号
合　　計					

事業名	広域営農団地農道整備事業　吉野川中部地区
工事名	Ｒ２吉耕　広域　吉野川中部　路床付帯２工事

名　称（規　格）	数　量	単位	単　価	金　額	備　考
・小型水路工	1.000	式			
・・排水工	1.000	式			
5-1号U型側溝	46.750	m			単A B単　25号
5-2号U型側溝	14.850	m			単A B単　26号
横断管渠工	7.500	m			単A B単　27号
3-1号排水用集水桝	1.000	個			単A B単　28号
3-2号排水用集水桝	1.000	個			単A B単　29号
3-3号排水用集水桝	1.000	個			単A B単　30号
3-4号排水用集水桝	1.000	個			単A B単　31号
3-5号排水用集水桝	1.000	個			単A B単　32号
3-6号排水用集水桝	1.000	個			単A B単　33号
3-7号排水用集水桝	1.000	個			単A B単　34号
復旧側溝	3.200	m			単A B単　35号
合　計					
・構造物撤去工	1.000	式			
・・構造物取壊し	1.000	式			

事業名	広域営農団地農道整備事業　吉野川中部地区
工事名	Ｒ２吉耕　広域　吉野川中部　路床付帯２工事

名　称（規　格）	数　量	単位	単　価	金　額	備　考
コンクリート取壊し	20.000	m3			単A B単　36号
石積み取壊し	2.100	㎡			単A B単　37号
アスファルト取壊し	17.000	㎡			単A B単　38号
運搬処分費	1.000	式			単A B単　39号
合　　計					
・付帯施設工	1.000	式			
・・水道管撤去・再設置	1.000	式			
水道管撤去	90.000	m			単A B単　40号
水道管再設置	90.000	m			単A B単　41号
合　　計					
・舗装工	1.000	式			
・・舗装工	1.000	式			
県道舗装	17.000	㎡			単A B単　42号
平張コンクリート	110.000	㎡			単A B単　43号
合　　計					

事業名	広域営農団地農道整備事業　吉野川中部地区
工事名	Ｒ２吉耕　広域　吉野川中部　路床付帯２工事

名　称（規　格）	数　量	単位	単　価	金　額	備　考
安全費					
・共通仮設（積上げ）	1.000	式			
・・安全費	1.000	式			
交通誘導警備員	16.000	人			単A B単　44号
合　　計					

事業名	広域営農団地農道整備事業　吉野川中部地区
工事名	Ｒ２吉耕　広域　吉野川中部　路床付帯２工事

名　称（規　格）	数　量	単位	単　価	金　額	備　考
一括計上価格					
・土壌分析試験費	1.000	式			
・・土壌分析試験費 県環境条例H29.4.1施行　２９項目	1.000	式			
土壌分析試験費 県環境条例H29.4.1施行　２９項目	1.000	式			単Ａ Ｂ単　45号
合　　計					

事業名	広域営農団地農道整備事業　吉野川中部地区
工事名	Ｒ２吉耕　広域　吉野川中部　路床付帯２工事

コード	名　称（規　格）	数　量	単位	単　価	金　額	備　考
	＊＊＊　Ｂ単－ 1号　＊＊＊					
	片切掘削		m3		1.000 m3	当たり算出
	SP 掘削 土砂,片切掘削,-,-,-,-,-,-,-	1.000	m3			Ｓ単　24号
	合　　計					
	単　　価					
	＊＊＊　Ｂ単－ 2号　＊＊＊					
	路面掘削		m3		1.000 m3	当たり算出
	SP 掘削 土砂,ｵｰﾌﾟﾝｶｯﾄ,-,無し,無し,5,000m3未満,-,-,-	1.000	m3			Ｓ単　25号
	合　　計					
	単　　価					
	＊＊＊　Ｂ単－ 3号　＊＊＊					
	路体盛土 構造物周辺		m3		1.000 m3	当たり算出
	SP 積込(ルーズ) 土砂,土量50,000m3未満	1.110	m3			Ｓ単　26号
	人力土工(盛土・埋戻) 粘性土・礫質土,埋戻,まき出し,振動ｺﾝﾊﾟｸﾀ(Ｉ)	1.000	m3			Ｓ単　1号
	合　　計					
	単　　価					

事業名	広域営農団地農道整備事業　吉野川中部地区
工事名	Ｒ２吉耕　広域　吉野川中部　路床付帯２工事

コード	名　称（規　格）	数　量	単位	単　価	金　額	備　考
	＊＊＊　Ｂ単－ 4号　＊＊＊					
	路体盛土 B<1.0		m3		1.000 m3	当たり算出
	SP 積込(ルーズ) 土砂,土量50,000m3未満	1.110	m3			Ｓ単　26号
	人力土工(盛土・埋戻) 粘性土・礫質土,埋戻,まき出し,振動ｺﾝﾊﾟｸﾀ(Ｉ)	1.000	m3			Ｓ単　 1号
	合　　計					
	単　　価					
	＊＊＊　Ｂ単－ 5号　＊＊＊					
	路体盛土 1.0≦B<2.5		m3		1.000 m3	当たり算出
	SP 積込(ルーズ) 土砂,土量50,000m3未満	1.110	m3			Ｓ単　26号
	人力土工(盛土・埋戻) 粘性土・礫質土,埋戻,まき出し,振動ｺﾝﾊﾟｸﾀ(Ｉ)	1.000	m3			Ｓ単　 1号
	合　　計					
	単　　価					
	＊＊＊　Ｂ単－ 6号　＊＊＊					
	路床盛土 構造物周辺		m3		1.000 m3	当たり算出
	SP 積込(ルーズ) 土砂,土量50,000m3未満	1.110	m3			Ｓ単　26号

事業名	広域営農団地農道整備事業　吉野川中部地区
工事名	Ｒ２吉耕　広域　吉野川中部　路床付帯２工事

コード	名　称（規　格）	数　量	単位	単　価	金　額	備　考
	人力土工(盛土・埋戻) 粘性土・礫質土,埋戻,まき出し,振動ｺﾝﾊﾟｸﾀ(Ｉ)	1.000	m3			Ｓ単　1号
	合　計					
	単　価					
	＊＊＊　Ｂ単－ 7号　＊＊＊					
	路床盛土 B<1.0		m3		1.000 m3	当たり算出
	SP 積込(ルーズ) 土砂,土量50,000m3未満	1.110	m3			Ｓ単　26号
	人力土工(盛土・埋戻) 粘性土・礫質土,埋戻,まき出し,振動ｺﾝﾊﾟｸﾀ(Ｉ)	1.000	m3			Ｓ単　1号
	合　計					
	単　価					
	＊＊＊　Ｂ単－ 8号　＊＊＊					
	路体盛土 1.0≦B<2.5		m3		1.000 m3	当たり算出
	SP 積込(ルーズ) 土砂,土量50,000m3未満	1.110	m3			Ｓ単　26号
	人力土工(盛土・埋戻) 粘性土・礫質土,埋戻,まき出し,振動ｺﾝﾊﾟｸﾀ(Ｉ)	1.000	m3			Ｓ単　1号
	合　計					
	単　価					

事業名	広域営農団地農道整備事業　吉野川中部地区
工事名	Ｒ２吉耕　広域　吉野川中部　路床付帯２工事

コード	名　称（規　格）	数　量	単位	単　価	金　額	備　考
	＊＊＊　Ｂ単－ 9号　＊＊＊					
	床掘		m3		1.000 m3	当たり算出
	SP 床掘り 土砂,標準,無し,無し	1.000	m3			Ｓ単　27号
	合　　計					
	単　　価					
	＊＊＊　Ｂ単－ 10号　＊＊＊					
	基面整正		m²		1.000 m²	当たり算出
	SP 基面整正 基面整正	1.000	m²			Ｓ単　29号
	合　　計					
	単　　価					
	＊＊＊　Ｂ単－ 11号　＊＊＊					
	埋戻し 構造物周辺		m3		1.000 m3	当たり算出
	SP 積込(ルーズ) 土砂,土量50,000m3未満	1.110	m3			Ｓ単　26号
	人力土工(盛土・埋戻) 粘性土・礫質土,埋戻,まき出し,振動ｺﾝﾊﾟｸﾀ(Ｉ)	1.000	m3			Ｓ単　1号
	合　　計					
	単　　価					

事業名	広域営農団地農道整備事業　吉野川中部地区
工事名	Ｒ２吉耕　広域　吉野川中部　路床付帯２工事

コード	名　称（規　格）	数　量	単位	単　価	金　額	備　考
	＊＊＊　Ｂ単－ 12号　＊＊＊					
	埋戻し B<1.0		m3		1.000 m3	当たり算出
	SP 積込(ルーズ) 土砂,土量50,000m3未満	1.110	m3			Ｓ単　26号
	人力土工(盛土・埋戻) 粘性土・礫質土,埋戻,まき出し,振動ｺﾝﾊﾟｸﾀ(Ｉ)	1.000	m3			Ｓ単　1号
	合　計					
	単　価					
	＊＊＊　Ｂ単－ 13号　＊＊＊					
	床掘		m3		1.000 m3	当たり算出
	SP 床掘り 土砂,標準,無し,無し	1.000	m3			Ｓ単　27号
	合　計					
	単　価					
	＊＊＊　Ｂ単－ 14号　＊＊＊					
	基面整正		㎡		1.000 ㎡	当たり算出
	SP 基面整正 基面整正	1.000	㎡			Ｓ単　29号
	合　計					

事業名	広域営農団地農道整備事業　吉野川中部地区
工事名	Ｒ２吉耕　広域　吉野川中部　路床付帯２工事

コード	名　称（規　格）	数　量	単位	単　価	金　額	備　考
	単　　価					
	＊＊＊　Ｂ単－ 15号　＊＊＊					
	埋戻し 構造物周辺		m3		1.000 m3	当たり算出
	SP 積込(ルーズ) 土砂,土量50,000m3未満	1.110	m3			Ｓ単　26号
	人力土工(盛土・埋戻) 粘性土・礫質土,埋戻,まき出し,振動ｺﾝﾊﾟｸﾀ(Ｉ)	1.000	m3			Ｓ単　1号
	合　　計					
	単　　価					
	＊＊＊　Ｂ単－ 16号　＊＊＊					
	埋戻し B<1.0		m3		1.000 m3	当たり算出
	SP 積込(ルーズ) 土砂,土量50,000m3未満	1.110	m3			Ｓ単　26号
	人力土工(盛土・埋戻) 粘性土・礫質土,埋戻,まき出し,振動ｺﾝﾊﾟｸﾀ(Ｉ)	1.000	m3			Ｓ単　1号
	合　　計					
	単　　価					
	＊＊＊　Ｂ単－ 17号　＊＊＊					
	盛土法面整形		㎡		1.000 ㎡	当たり算出

事業名	広域営農団地農道整備事業　吉野川中部地区
工事名	Ｒ２吉耕　広域　吉野川中部　路床付帯２工事

コード	名　称（規　格）	数　量	単位	単　価	金　額	備　考
	SP 法面整形 盛土部,有り,無し,ﾚｷ質土､砂及び砂質土､粘性土,	1.000	㎡			Ｓ単　30号
	合　　計					
	単　　価					
	＊＊＊　Ｂ単－ 18号　＊＊＊					
	残土処分		m3		1.000 m3	当たり算出
	SP 積込(ルーズ) 土砂,土量50,000m3未満	1.110	m3			Ｓ単　26号
	SP 土砂等運搬 小規模,ﾊﾞｯｸﾎｳ山積0.28m3(平積0.2m3),土砂(岩塊･玉石混り土含む),無し,10.0	1.000	m3			Ｓ単　28号
	km以下					
	処分価格 残土	1.000	各単位			Ｓ単　12号
	合　　計					
	単　　価					
	＊＊＊　Ｂ単－ 19号　＊＊＊					
	モルタル吹付		㎡		1.000 ㎡	当たり算出
	【法面工（ﾓﾙﾀﾙ･ｺﾝｸﾘｰﾄ吹付工）】 ﾓﾙﾀﾙ吹付工,厚8cm,250㎡未満,－,吹付工	1.000	㎡			Ｓ単　16号
	合　　計					
	単　　価					

事業名	広域営農団地農道整備事業　吉野川中部地区
工事名	Ｒ２吉耕　広域　吉野川中部　路床付帯２工事

コード	名　称（規　格）	数　量	単位	単　価	金　額	備　考
	＊＊＊　Ｂ単－ 20号　＊＊＊					
	1号重力式擁壁		式		1.000 式	当たり算出
	SP コンクリート 無筋･鉄筋構造物,ﾊﾞｯｸﾎｳ(ｸﾚｰﾝ機能付)打設,-,一般養生,-,-,-,,18-8-40(高炉B	43.000	m3			Ｓ単　47号
	) W/C60%					
	SP 型枠 一般型枠,鉄筋･無筋構造物	73.000	㎡			Ｓ単　38号
	足場工 なし,単管傾斜,	73.000	掛㎡			Ｓ単　22号
	硬質ポリ塩化ビニル管 一般管VP　径65　長4.0m	3.620	本			
	SP 目地板 計上する,目地板(瀝青繊維質板)t=10mm	4.300	㎡			Ｓ単　41号
	SP 基礎砕石 17.5cmを超え20.0cm以下,計上する,,再生ｸﾗｯｼｬﾗﾝ RC-40 40～0mm	25.000	㎡			Ｓ単　35号
	合　計					
	単　価					
	＊＊＊　Ｂ単－ 21号　＊＊＊					
	1号坂路擁壁		式		1.000 式	当たり算出
	SP コンクリート 無筋･鉄筋構造物,ﾊﾞｯｸﾎｳ(ｸﾚｰﾝ機能付)打設,-,一般養生,-,-,-,,18-8-40(高炉B	19.000	m3			Ｓ単　47号
	) W/C60%					
	SP 型枠 一般型枠,鉄筋･無筋構造物	48.000	㎡			Ｓ単　38号

事業名	広域営農団地農道整備事業　吉野川中部地区
工事名	Ｒ２吉耕　広域　吉野川中部　路床付帯２工事

コード	名　称（規　格）	数　量	単位	単　価	金　額	備　考
	硬質ポリ塩化ビニル管 一般管VP　径65　長4.0m	1.610	本			
	SP 目地板 計上する,目地板(瀝青繊維質板)t=10mm	1.900	m²			S単　41号
	SP 基礎砕石 17.5cmを超え20.0cm以下,計上する,,再生ｸﾗｯｼｬﾗﾝ RC-40 40～0mm	23.000	m²			S単　35号
	合　計					
	単　価					
	＊＊＊　B単－ 22号　＊＊＊					
	練石積工		m²		1.000 m²	当たり算出
	拾石積工（裏石積工） t=20cm,割栗 15～20cm,生ｺﾝ 18-8-40	1.000	m²			S単　46号
	合　計					
	単　価					
	＊＊＊　B単－ 23号　＊＊＊					
	県道復旧擁壁		式		1.000 式	当たり算出
	SP コンクリート 無筋・鉄筋構造物,ﾊﾞｯｸﾎｳ(ｸﾚｰﾝ機能付)打設,-,一般養生,-,-,-,,18-8-40(高炉B	1.700	m3			S単　47号
	) W/C60%					
	SP 型枠 一般型枠,鉄筋・無筋構造物	5.700	m²			S単　38号
	均しコンクリート 無筋・鉄筋構造物,ﾊﾞｯｸﾎｳ(ｸﾚｰﾝ機能付)打設,-,一般養生,-,-,-,,18-8-25(20)(	0.300	m3			S単　48号

事業名	広域営農団地農道整備事業　吉野川中部地区
工事名	Ｒ２吉耕　広域　吉野川中部　路床付帯２工事

コード	名　称（規　格）	数　量	単位	単　価	金　額	備　考
	高炉B) W/C60%					
	均し型枠 一般型枠,均しｺﾝｸﾘｰﾄ	0.300	㎡			Ｓ単　39号
	硬質ポリ塩化ビニル管 一般管VP　径65　長4.0m	0.193	本			
	SP 目地板 計上する,目地板(瀝青繊維質板)t=10mm	0.200	㎡			Ｓ単　41号
	SP 基礎砕石 17.5cmを超え20.0cm以下,計上する,,再生ｸﾗｯｼｬﾗﾝ RC-40 40～0mm	2.300	㎡			Ｓ単　35号
	コルゲートU字フリューム 1200×950 板厚t=1.6mm,,	1.000	m			Ｓ単　4号
	合　計					
	単　価					
	＊＊＊　Ｂ単－ 24号　＊＊＊					
	坂路復旧擁壁		式		1.000 式	当たり算出
	SP コンクリート 無筋・鉄筋構造物,ﾊﾞｯｸﾎｳ(ｸﾚｰﾝ機能付)打設,-,一般養生,-,-,-,,18-8-40(高炉B	3.000	m3			Ｓ単　47号
	) W/C60%					
	SP 型枠 一般型枠,鉄筋・無筋構造物	8.000	㎡			Ｓ単　38号
	足場工 なし,単管傾斜,	4.300	掛㎡			Ｓ単　22号
	硬質ポリ塩化ビニル管 一般管VP　径65　長4.0m	0.250	本			
	SP 目地板 計上する,目地板(瀝青繊維質板)t=10mm	0.300	㎡			Ｓ単　41号
	SP 基礎砕石 17.5cmを超え20.0cm以下,計上する,,再生ｸﾗｯｼｬﾗﾝ RC-40 40～0mm	2.900	㎡			Ｓ単　35号

事業名	広域営農団地農道整備事業　吉野川中部地区
工事名	Ｒ２吉耕　広域　吉野川中部　路床付帯２工事

コード	名　称（規　格）	数　量	単位	単　価	金　額	備　考
	合　　計					
	単　　価					
	＊＊＊　Ｂ単－ 25号　＊＊＊					
	5-1号U型側溝		m		46.750 m	当たり算出
	SP コンクリート 小型構造物,ﾊﾞｯｸﾎｳ(ｸﾚｰﾝ機能付)打設,-,一般養生,-,-,-,,18-8-25(20)(高炉B)	14.000	m3			Ｓ単　49号
	W/C60%					
	SP 型枠 一般型枠,小型構造物	140.000	㎡			Ｓ単　40号
	SP 基礎砕石 12.5cmを超え17.5cm以下,計上する,,再生ｸﾗｯｼｬﾗﾝ RC-40 40～0mm	42.000	㎡			Ｓ単　36号
	SP 目地板 計上する,目地板(瀝青繊維質板)t=10mm	1.400	㎡			Ｓ単　41号
	【排水構造物工】 蓋版,昼間施工,ｺﾝｸﾘｰﾄ・鋼製,40kg/枚以下,なし,-	47.000	枚			Ｓ単　19号
	鋼製グレーチング 横断T－6　995×500×50,,	47.000	組			Ｓ単　 5号
	合　　計					
	単　　価					
	＊＊＊　Ｂ単－ 26号　＊＊＊					
	5-2号U型側溝		m		14.850 m	当たり算出
	SP コンクリート 小型構造物,ﾊﾞｯｸﾎｳ(ｸﾚｰﾝ機能付)打設,-,一般養生,-,-,-,,18-8-25(20)(高炉B)	4.600	m3			Ｓ単　49号

事業名	広域営農団地農道整備事業　吉野川中部地区
工事名	Ｒ２吉耕　広域　吉野川中部　路床付帯２工事

コード	名　称（規　格）	数　量	単位	単　価	金　額	備　考
	W/C60%					
	SP 型枠 一般型枠,小型構造物	43.000	㎡			Ｓ単　40号
	均しコンクリート 無筋・鉄筋構造物,ﾊﾞｯｸﾎｳ(ｸﾚｰﾝ機能付)打設,-,一般養生,-,-,-,,18-8-25(20)(	1.500	m3			Ｓ単　48号
	高炉B) W/C60%					
	均し型枠 一般型枠,均しｺﾝｸﾘｰﾄ	3.000	㎡			Ｓ単　39号
	SP 基礎砕石 17.5cmを超え20.0cm以下,計上する,,再生ｸﾗｯｼｬﾗﾝ RC-40 40～0mm	15.000	㎡			Ｓ単　35号
	SP 目地板 計上する,目地板(瀝青繊維質板)t=10mm	0.500	㎡			Ｓ単　41号
	【鉄筋工】 SD345,D13,一般作業,10t未満,－,無し,一般構造物（切梁無し）,10%未満	1.991	ton			Ｓ単　18号
	合　　計					
	単　　価					
	＊＊＊　Ｂ単－ 27号　＊＊＊					
	横断管渠工		m		7.500 m	当たり算出
	SP 遠心力鉄筋コンクリート管（Ｂ形） 据付,700mm,各種	7.500	m			Ｓ単　42号
	均しコンクリート 無筋・鉄筋構造物,ﾊﾞｯｸﾎｳ(ｸﾚｰﾝ機能付)打設,-,一般養生,-,-,-,,18-8-25(20)(	0.700	m3			Ｓ単　48号
	高炉B) W/C60%					
	均し型枠 一般型枠,均しｺﾝｸﾘｰﾄ	1.500	㎡			Ｓ単　39号
	SP 基礎砕石 12.5cmを超え17.5cm以下,計上する,,再生ｸﾗｯｼｬﾗﾝ RC-40 40～0mm	6.700	㎡			Ｓ単　36号

事業名	広域営農団地農道整備事業　吉野川中部地区
工事名	Ｒ２吉耕　広域　吉野川中部　路床付帯２工事

コード	名　称（規　格）	数　量	単位	単　価	金　額	備　考
	合　　計					
	単　　価					
	＊＊＊　Ｂ単－ 28号　＊＊＊					
	3-1号排水用集水桝		個		1.000 個	当たり算出
	SP コンクリート 無筋･鉄筋構造物,ﾊﾞｯｸﾎｳ(ｸﾚｰﾝ機能付)打設,-,一般養生,-,-,-,,24-8-25(20)(	5.200	m3			Ｓ単　50号
	高炉B) W/C55%					
	SP 型枠 一般型枠,鉄筋･無筋構造物	31.000	㎡			Ｓ単　38号
	均しコンクリート 無筋･鉄筋構造物,ﾊﾞｯｸﾎｳ(ｸﾚｰﾝ機能付)打設,-,一般養生,-,-,-,,18-8-25(20)(	0.400	m3			Ｓ単　48号
	高炉B) W/C60%					
	均し型枠 一般型枠,均しｺﾝｸﾘｰﾄ	0.800	㎡			Ｓ単　39号
	足場工 なし,単管,	20.000	掛㎡			Ｓ単　23号
	SP 基礎砕石 17.5cmを超え20.0cm以下,計上する,,再生ｸﾗｯｼｬﾗﾝ RC-40 40～0mm	3.800	㎡			Ｓ単　35号
	マンホール用足掛金物 樹脂加工品 径19 幅300 長250,,	8.000	個			Ｓ単　 6号
	【排水構造物工】 蓋版,昼間施工,ｺﾝｸﾘｰﾄ･鋼製,40kg/枚以下,なし,-	1.000	枚			Ｓ単　19号
	集排水桝蓋　グレーチング T-2 落し込型 1000mm×1000mm 本体＋受枠,,	1.000	組			Ｓ単　 7号
	【鉄筋工】 SD345,D13,一般作業,10t未満,－,無し,一般構造物（切梁無し）,10%未満	0.153	ton			Ｓ単　18号
	合　　計					

事業名	広域営農団地農道整備事業　吉野川中部地区
工事名	Ｒ２吉耕　広域　吉野川中部　路床付帯２工事

コード	名　称（規　格）	数　量	単位	単　価	金　額	備　考
	単　　価					
	＊＊＊　Ｂ単－ 29号　＊＊＊					
	3-2号排水用集水桝		個		1.000 個	当たり算出
	SP コンクリート 小型構造物,ﾊﾞｯｸﾎｳ(ｸﾚｰﾝ機能付)打設,-,一般養生,-,-,-,,18-8-25(20)(高炉B)	0.500	m3			Ｓ単　49号
	W/C60%					
	SP 型枠 一般型枠,小型構造物	5.600	㎡			Ｓ単　40号
	SP 基礎砕石 17.5cmを超え20.0cm以下,計上する,,再生ｸﾗｯｼｬﾗﾝ RC-40 40～0mm	1.200	㎡			Ｓ単　35号
	【排水構造物工】 蓋版,昼間施工,ｺﾝｸﾘｰﾄ・鋼製,40kg/枚以下,なし,-	1.000	枚			Ｓ単　19号
	集排水桝蓋　グレーチング T-2 落し込型　700mm× 700mm 本体＋受枠,,	1.000	組			Ｓ単　 8号
	合　　計					
	単　　価					
	＊＊＊　Ｂ単－ 30号　＊＊＊					
	3-3号排水用集水桝		個		1.000 個	当たり算出
	SP コンクリート 小型構造物,ﾊﾞｯｸﾎｳ(ｸﾚｰﾝ機能付)打設,-,一般養生,-,-,-,,18-8-25(20)(高炉B)	0.400	m3			Ｓ単　49号
	W/C60%					
	SP 型枠 一般型枠,小型構造物	4.900	㎡			Ｓ単　40号

事業名	広域営農団地農道整備事業　吉野川中部地区
工事名	Ｒ２吉耕　広域　吉野川中部　路床付帯２工事

コード	名　称（規　格）	数　量	単位	単　価	金　額	備　考
	SP 基礎砕石 17.5cmを超え20.0cm以下,計上する,,再生ｸﾗｯｼｬﾗﾝ RC-40 40～0mm	1.000	㎡			Ｓ単　35号
	【排水構造物工】 蓋版,昼間施工,ｺﾝｸﾘｰﾄ・鋼製,40kg/枚以下,なし,-	1.000	枚			Ｓ単　19号
	集排水桝蓋　グレーチング T-2 落し込型　600mm× 600mm 本体＋受枠,,	1.000	組			Ｓ単　 9号
	合　　計					
	単　　価					
	＊＊＊　Ｂ単－ 31号　＊＊＊					
	3-4号排水用集水桝		個		1.000 個	当たり算出
	SP コンクリート 小型構造物,ﾊﾞｯｸﾎｳ(ｸﾚｰﾝ機能付)打設,-,一般養生,-,-,-,,18-8-25(20)(高炉B)	0.400	m3			Ｓ単　49号
	W/C60%					
	SP 型枠 一般型枠,小型構造物	4.900	㎡			Ｓ単　40号
	SP 基礎砕石 17.5cmを超え20.0cm以下,計上する,,再生ｸﾗｯｼｬﾗﾝ RC-40 40～0mm	1.000	㎡			Ｓ単　35号
	【排水構造物工】 蓋版,昼間施工,ｺﾝｸﾘｰﾄ・鋼製,40kg/枚以下,なし,-	1.000	枚			Ｓ単　19号
	集排水桝蓋　グレーチング T-2 落し込型　600mm× 600mm 本体＋受枠,,	1.000	組			Ｓ単　 9号
	合　　計					
	単　　価					
	＊＊＊　Ｂ単－ 32号　＊＊＊					

事業名	広域営農団地農道整備事業　吉野川中部地区
工事名	Ｒ２吉耕　広域　吉野川中部　路床付帯２工事

コード	名　称（規　格）	数　量	単位	単　価	金　額	備　考
	3-5号排水用集水桝		個		1.000 個	当たり算出
	SP コンクリート 小型構造物,ﾊﾞｯｸﾎｳ(ｸﾚｰﾝ機能付)打設,-,一般養生,-,-,-,,18-8-25(20)(高炉B)	0.400	m3			Ｓ単　49号
	W/C60%					
	SP 型枠 一般型枠,小型構造物	4.900	㎡			Ｓ単　40号
	SP 基礎砕石 17.5cmを超え20.0cm以下,計上する,,再生ｸﾗｯｼｬﾗﾝ RC-40 40～0mm	1.000	㎡			Ｓ単　35号
	【排水構造物工】 蓋版,昼間施工,ｺﾝｸﾘｰﾄ・鋼製,40kg/枚以下,なし,-	1.000	枚			Ｓ単　19号
	集排水桝蓋　グレーチング T-2 落し込型　600mm× 600mm 本体＋受枠,,	1.000	組			Ｓ単　 9号
	合　　計					
	単　　価					
	＊＊＊　Ｂ単－ 33号　＊＊＊					
	3-6号排水用集水桝		個		1.000 個	当たり算出
	SP コンクリート 小型構造物,ﾊﾞｯｸﾎｳ(ｸﾚｰﾝ機能付)打設,-,一般養生,-,-,-,,18-8-25(20)(高炉B)	0.400	m3			Ｓ単　49号
	W/C60%					
	SP 型枠 一般型枠,小型構造物	4.800	㎡			Ｓ単　40号
	SP 基礎砕石 17.5cmを超え20.0cm以下,計上する,,再生ｸﾗｯｼｬﾗﾝ RC-40 40～0mm	1.000	㎡			Ｓ単　35号
	【排水構造物工】 蓋版,昼間施工,ｺﾝｸﾘｰﾄ・鋼製,40kg/枚以下,なし,-	1.000	枚			Ｓ単　19号
	集排水桝蓋　グレーチング T-2 落し込型　600mm× 600mm 本体＋受枠,,	1.000	組			Ｓ単　 9号

事業名	広域営農団地農道整備事業　吉野川中部地区
工事名	Ｒ２吉耕　広域　吉野川中部　路床付帯２工事

コード	名　称（規　格）	数　量	単位	単　価	金　額	備　考
	合　　計					
	単　　価					
	＊＊＊　Ｂ単－ 34号　＊＊＊					
	3-7号排水用集水桝		個		1.000 個	当たり算出
	SP コンクリート 小型構造物,ﾊﾞｯｸﾎｳ(ｸﾚｰﾝ機能付)打設,-,一般養生,-,-,-,,18-8-25(20)(高炉B)	0.400	m3			Ｓ単　49号
	W/C60%					
	SP 型枠 一般型枠,小型構造物	5.100	㎡			Ｓ単　40号
	SP 基礎砕石 17.5cmを超え20.0cm以下,計上する,,再生ｸﾗｯｼｬﾗﾝ RC-40 40～0mm	1.000	㎡			Ｓ単　35号
	【排水構造物工】 蓋版,昼間施工,ｺﾝｸﾘｰﾄ・鋼製,40kg/枚以下,なし,-	1.000	枚			Ｓ単　19号
	集排水桝蓋　グレーチング T-2 落し込型　600mm× 600mm 本体＋受枠,,	1.000	組			Ｓ単　 9号
	合　　計					
	単　　価					
	＊＊＊　Ｂ単－ 35号　＊＊＊					
	復旧側溝		m		3.200 m	当たり算出
	SP コンクリート 小型構造物,ﾊﾞｯｸﾎｳ(ｸﾚｰﾝ機能付)打設,-,一般養生,-,-,-,,18-8-25(20)(高炉B)	0.600	m3			Ｓ単　49号
	W/C60%					

事業名	広域営農団地農道整備事業　吉野川中部地区
工事名	Ｒ２吉耕　広域　吉野川中部　路床付帯２工事

コード	名　称（規　格）	数　量	単位	単　価	金　額	備　考
	SP 型枠 一般型枠,小型構造物	7.200	㎡			S単　40号
	SP 基礎砕石 17.5cmを超え20.0cm以下,計上する,,再生ｸﾗｯｼｬﾗﾝ RC-40 40～0mm	2.200	㎡			S単　35号
	SP 目地板 計上する,目地板(瀝青繊維質板)t=10mm	0.100	㎡			S単　41号
	【排水構造物工】 蓋版,昼間施工,ｺﾝｸﾘｰﾄ・鋼製,40kgを超え170kg/枚以下,なし,-	6.400	枚			S単　20号
	場所打ちU型側溝蓋 C2-B300,,	6.400	枚			S単　10号
	合　　計					
	単　　価					
	＊＊＊　B単－ 36号　＊＊＊					
	コンクリート取壊し		m3		1.000 m3	当たり算出
	【構造物取壊し】 無筋,制約無,機械,昼間,する,4週6休未満(補正なし)	1.000	m3			S単　17号
	合　　計					
	単　　価					
	＊＊＊　B単－ 37号　＊＊＊					
	石積み取壊し		㎡		1.000 ㎡	当たり算出
	石積類とりこわし 機械,空積,控 20cm以上60cm未満,	1.000	㎡			S単　2号
	合　　計					

事業名	広域営農団地農道整備事業　吉野川中部地区
工事名	Ｒ２吉耕　広域　吉野川中部　路床付帯２工事

コード	名　称（規　格）	数　量	単位	単　価	金　額	備　考
	単　　価					
	＊＊＊　Ｂ単－ 38号　＊＊＊					
	アスファルト取壊し		㎡		17.000 ㎡	当たり算出
	SP 舗装版切断 ｱｽﾌｧﾙﾄ舗装版,15cm以下,-,-	9.000	m			Ｓ単　34号
	SP 舗装版破砕 ｱｽﾌｧﾙﾄ舗装版,無し,必要,15cm以下,-,有り,	17.000	㎡			Ｓ単　33号
	合　　計					
	単　　価					
	＊＊＊　Ｂ単－ 39号　＊＊＊					
	運搬処分費		式		1.000 式	当たり算出
	コンクリート殻運搬 ｺﾝｸﾘｰﾄ構造物とりこわし,機械積込,無し,11.5km以下	20.000	m3			Ｓ単　31号
	建設廃材 無筋コンクリート廃材	20.000	m3			Ｓ単　13号
	アスファルト殻運搬 舗装版破砕,機械積込(舗装版厚15cm以下),無し,11.5km以下	0.900	m3			Ｓ単　32号
	建設廃材 アスファルトコンクリート廃材	0.900	m3			Ｓ単　14号
	建設廃材 建設汚泥	0.010	m3			Ｓ単　15号
	合　　計					
	単　　価					

事業名	広域営農団地農道整備事業　吉野川中部地区
工事名	Ｒ２吉耕　広域　吉野川中部　路床付帯２工事

コード	名　称（規　格）	数　量	単位	単　価	金　額	備　考
	＊＊＊　Ｂ単－ 40号　＊＊＊					
	水道管撤去		m		1.000 m	当たり算出
	硬質ﾎﾟﾘ塩化ﾋﾞﾆﾙ管撤去 VP,φ20mm,4.0m管,,	1.000	各単位			Ｓ単　11号
	合　　計					
	単　　価					
	＊＊＊　Ｂ単－ 41号　＊＊＊					
	水道管再設置		m		1.000 m	当たり算出
	硬質ﾎﾟﾘ塩化ﾋﾞﾆﾙ管人力布設 VP,20mm,直管(両差し口),4.0m管	1.000	m			Ｓ単　21号
	合　　計					
	単　　価					
	＊＊＊　Ｂ単－ 42号　＊＊＊					
	県道舗装		㎡		1.000 ㎡	当たり算出
	SP 下層路盤（車道・路肩部） 1層施工,100mm,再生ｸﾗｯｼｬｰﾗﾝ RC-40,	1.000	㎡			Ｓ単　43号
	SP 上層路盤（車道・路肩部） 路盤材,再生粒度調整砕石 RM-40,-,1層施工,-,0mm,100mm,	1.000	㎡			Ｓ単　44号
	SP 表層（車道・路肩部） 1.4m以上3.0m以下,ｱｽﾌｧﾙﾄ混合物Ｉ（2.35t/m3）,再生密粒度ｱｽｺﾝ(13),ﾌﾟﾗｲﾑｺｰ	1.000	㎡			Ｓ単　45号

事業名	広域営農団地農道整備事業　吉野川中部地区
工事名	Ｒ２吉耕　広域　吉野川中部　路床付帯２工事

コード	名　称（規　格）	数　量	単位	単　価	金　額	備　考
	ト PK-3,50mm,					
	合　　計					
	単　　価					
	＊＊＊　Ｂ単－ 43号　＊＊＊					
	平張コンクリート		㎡		110.000 ㎡	当たり算出
	SP コンクリート 無筋･鉄筋構造物,ﾊﾞｯｸﾎｳ(ｸﾚｰﾝ機能付)打設,-,一般養生,-,-,-,,18-8-25(20)(	11.000	m3			Ｓ単　51号
	高炉B) W/C60%					
	SP 基礎砕石 7.5cmを超え12.5cm以下,計上する,,再生ｸﾗｯｼｬﾗﾝ RC-40 40～0mm	110.000	㎡			Ｓ単　37号
	合　　計					
	単　　価					
	＊＊＊　Ｂ単－ 44号　＊＊＊					
	交通誘導警備員		人		1.000 人	当たり算出
	交通誘導警備員Ｂ		人			Ｓ単　 3号
	合　　計					
	単　　価					

事業名	広域営農団地農道整備事業　吉野川中部地区
工事名	Ｒ２吉耕　広域　吉野川中部　路床付帯２工事

コード	名　称（規　格）	数　量	単位	単　価	金　額	備　考
	＊＊＊　Ｂ単－ 45号　＊＊＊					
	土壌分析試験費 県環境条例H29.4.1施行　２９項目		式		1.000 式	当たり算出
	土壌分析試験費 条例第58条，施行規則第35条	1.000	式			
	合　　計					
	単　　価					

事業名	広域営農団地農道整備事業　吉野川中部地区
工事名	Ｒ２吉耕　広域　吉野川中部　路床付帯２工事

コード	名　称	数　量	単位	単　価	金　額	備　考
	＊＊＊　Ｓ単－ 1号　＊＊＊					
	人力土工(盛土・埋戻)		m3		10.000 m3	当たり算出
	人力土工(盛土・埋戻) 粘性土・礫質土,埋戻,まき出し,振動ｺﾝﾊﾟｸﾀ(Ｉ)			基本給時間:8.0 深夜時間:0.0	超勤時間:0.0 週休:補正なし	
	1)土質区分 2)作業区分	粘性土・礫質土 埋戻		時間的制約:なし 夜間制約作業時間:0.0	制約作業時間:0.0	
	3)施工区分 4)締固め区分	まき出し 振動ｺﾝﾊﾟｸﾀ(Ｉ)				
	特殊作業員		人			
	普通作業員		人			
	諸雑費 10%	0.100				
	合　計					算出数量 10.000 m3
	単　価		m3			
	＊＊＊　Ｓ単－ 2号　＊＊＊					
	石積類とりこわし		m²		10.000 m²	当たり算出
	石積類とりこわし 機械,空積,控 20cm以上60cm未満,			基本給時間:8.0 深夜時間:0.0	超勤時間:0.0 週休:補正なし	
	1)作業区分 2)種別区分	機械 空積		時間的制約:なし 夜間制約作業時間:0.0	制約作業時間:0.0	
	3)形状区分 4)長期割引単価区分	控 20cm以上60cm未満				
	特殊作業員		人			
	ﾊﾞｯｸﾎｳ[ｸﾛｰﾗ型・ｸﾚｰﾝ機能付・排対型(1次・2次・3次)]		日			<賃料>

事業名	広域営農団地農道整備事業　吉野川中部地区
工事名	Ｒ２吉耕　広域　吉野川中部　路床付帯２工事

コード	名　称	数　量	単位	単　価	金　額	備　考
	運転手（特殊） 取壊～集積用		人			
	軽油 ﾊﾟﾄﾛｰﾙ給油	15.000	L			
	合　計					算出数量 10.000 ㎡
	単　価		㎡			
	＊＊＊　Ｓ単－ 3号　＊＊＊					
	交通誘導警備員Ｂ		人		1.000 人	当たり算出
	交通誘導警備員Ｂ			基本給時間:8.0 深夜時間:0.0	超勤時間:0.0 週休:補正なし	
	1)労務ｺｰﾄﾞ 2)労務単価算定区分			時間的制約:なし 夜間制約作業時間:0.0	制約作業時間:0.0	
	交通誘導警備員Ｂ		人			
	合　計					算出数量 1.000 人
	単　価					
	＊＊＊　Ｓ単－ 4号　＊＊＊					
	コルゲートU字フリューム		m		1.000 各単位	当たり算出
	コルゲートU字フリューム 1200×950 板厚t=1.6㎜,,			基本給時間:8.0 深夜時間:0.0	超勤時間:0.0 週休:補正なし	
	1)資材区分 2)地域資材単価コード（Ｐ）			時間的制約:なし 夜間制約作業時間:0.0	制約作業時間:0.0	
	3)地区資材単価コード（Ｊ） 4)施設機械資材単価コード（Ｋ）					

事業名	広域営農団地農道整備事業　吉野川中部地区
工事名	Ｒ２吉耕　広域　吉野川中部　路床付帯２工事

コード	名　称	数　量	単位	単　価	金　額	備　考
	コルゲートU字フリューム 1200×950 板厚t=1.6㎜	1.000	m			
	合　　計					算出数量 1.000 各単位
	単　　価					
	＊＊＊　Ｓ単－ 5号　＊＊＊					
	鋼製グレーチング		組		1.000 各単位	当たり算出
	鋼製グレーチング 横断T－6　995×500×50,,			基本給時間:8.0 深夜時間:0.0	超勤時間:0.0 週休:補正なし	
	1)資材区分 2)地域資材単価コード（Ｐ）			時間的制約:なし 夜間制約作業時間:0.0	制約作業時間:0.0	
	3)地区資材単価コード（Ｊ） 4)施設機械資材単価コード（Ｋ）					
	鋼製グレーチング 横断T－6　995×500×50	1.000	組			
	合　　計					算出数量 1.000 各単位
	単　　価					
	＊＊＊　Ｓ単－ 6号　＊＊＊					
	マンホール用足掛金物		個		1.000 各単位	当たり算出
	マンホール用足掛金物 樹脂加工品 径19 幅300 長250,,			基本給時間:8.0 深夜時間:0.0	超勤時間:0.0 週休:補正なし	
	1)資材区分 2)地域資材単価コード（Ｐ）			時間的制約:なし 夜間制約作業時間:0.0	制約作業時間:0.0	
	3)地区資材単価コード（Ｊ） 4)施設機械資材単価コード（Ｋ）					

事業名	広域営農団地農道整備事業　吉野川中部地区
工事名	Ｒ２吉耕　広域　吉野川中部　路床付帯２工事

コード	名　称	数　量	単位	単　価	金　額	備　考
	マンホール用足掛金物 樹脂加工品 径19 幅300 長250	1.000	個			
	合　　計					算出数量 1.000 各単位
	単　　価					
	＊＊＊　Ｓ単－ 7号　＊＊＊					
	集排水桝蓋　グレーチング		組		1.000 各単位	当たり算出
	集排水桝蓋　グレーチング T-2 落し込型 1000㎜×1000㎜ 本体＋受枠,,			基本給時間:8.0 深夜時間:0.0	超勤時間:0.0 週休:補正なし	
	1)資材区分 2)地域資材単価コード（Ｐ）			時間的制約:なし 夜間制約作業時間:0.0	制約作業時間:0.0	
	3)地区資材単価コード（Ｊ） 4)施設機械資材単価コード（Ｋ）					
	集排水桝蓋　グレーチング T-2 落し込型 1000㎜×1000㎜ 本体＋受枠	1.000	組			
	合　　計					算出数量 1.000 各単位
	単　　価					
	＊＊＊　Ｓ単－ 8号　＊＊＊					
	集排水桝蓋　グレーチング		組		1.000 各単位	当たり算出
	集排水桝蓋　グレーチング T-2 落し込型　700㎜× 700㎜ 本体＋受枠,,			基本給時間:8.0 深夜時間:0.0	超勤時間:0.0 週休:補正なし	
	1)資材区分 2)地域資材単価コード（Ｐ）			時間的制約:なし 夜間制約作業時間:0.0	制約作業時間:0.0	
	3)地区資材単価コード（Ｊ） 4)施設機械資材単価コード（Ｋ）					

事業名	広域営農団地農道整備事業　吉野川中部地区
工事名	Ｒ２吉耕　広域　吉野川中部　路床付帯２工事

コード	名　称	数　量	単位	単　価	金　額	備　考
	集排水桝蓋　グレーチング T-2 落し込型　700㎜× 700㎜ 本体＋受枠	1.000	組			
	合　　計					算出数量 1.000 各単位
	単　　価					
	＊＊＊　Ｓ単－ 9号　＊＊＊					
	集排水桝蓋　グレーチング		組		1.000 各単位	当たり算出
	集排水桝蓋　グレーチング T-2 落し込型　600㎜× 600㎜ 本体＋受枠,,			基本給時間:8.0 深夜時間:0.0	超勤時間:0.0 週休:補正なし	
	1)資材区分 2)地域資材単価コード（Ｐ）			時間的制約:なし 夜間制約作業時間:0.0	制約作業時間:0.0	
	3)地区資材単価コード（Ｊ） 4)施設機械資材単価コード（Ｋ）					
	集排水桝蓋　グレーチング T-2 落し込型　600㎜× 600㎜ 本体＋受枠	1.000	組			
	合　　計					算出数量 1.000 各単位
	単　　価					
	＊＊＊　Ｓ単－ 10号　＊＊＊					
	場所打ちＵ型側溝蓋		枚		1.000 各単位	当たり算出
	場所打ちＵ型側溝蓋 C2-B300,,			基本給時間:8.0 深夜時間:0.0	超勤時間:0.0 週休:補正なし	
	1)資材区分 2)地域資材単価コード（Ｐ）			時間的制約:なし 夜間制約作業時間:0.0	制約作業時間:0.0	
	3)地区資材単価コード（Ｊ） 4)施設機械資材単価コード（Ｋ）					

事業名	広域営農団地農道整備事業　吉野川中部地区
工事名	Ｒ２吉耕　広域　吉野川中部　路床付帯２工事

コード	名　称	数　量	単位	単　価	金　額	備　考
	場所打ちＵ型側溝蓋 C2-B300	1.000	枚			
	合　　計					算出数量 1.000 各単位
	単　　価					
	＊＊＊　Ｓ単－ 11号　＊＊＊					
	硬質ﾎﾟﾘ塩化ﾋﾞﾆﾙ管撤去		各単位		1.000 各単位	当たり算出
	硬質ﾎﾟﾘ塩化ﾋﾞﾆﾙ管撤去 VP,φ20mm,4.0m管,,			基本給時間:8.0 深夜時間:0.0	超勤時間:0.0 週休:補正なし	
	1)資材区分 2)地域資材単価コード（Ｐ）			時間的制約:なし 夜間制約作業時間:0.0	制約作業時間:0.0	
	3)地区資材単価コード（Ｊ） 4)施設機械資材単価コード（Ｋ）					
	硬質ﾎﾟﾘ塩化ﾋﾞﾆﾙ管撤去 VP,φ20mm,4.0m管	1.000	各単位			
	合　　計					算出数量 1.000 各単位
	単　　価					
	＊＊＊　Ｓ単－ 12号　＊＊＊					
	処分価格		各単位		1.000 各単位	当たり算出
	処分価格 残土			基本給時間:8.0 深夜時間:0.0	超勤時間:0.0 週休:補正なし	
	1)地域資材単価コード 2)資材規格	残土		時間的制約:なし 夜間制約作業時間:0.0	制約作業時間:0.0	
	3)単価の入力					

事業名	広域営農団地農道整備事業　吉野川中部地区
工事名	Ｒ２吉耕　広域　吉野川中部　路床付帯２工事

コード	名　称	数　量	単位	単　価	金　額	備　考
	処分価格 残土	1.000	各単位			
	合　　計					算出数量 1.000 各単位
	単　　価					
	＊＊＊　Ｓ単－ 13号　＊＊＊					
	建設廃材		m3		1.000 各単位	当たり算出
	建設廃材 無筋コンクリート廃材			基本給時間:8.0 深夜時間:0.0	超勤時間:0.0 週休:補正なし	
	1)地域資材単価コード 2)資材規格	無筋コンクリート廃材		時間的制約:なし 夜間制約作業時間:0.0	制約作業時間:0.0	
	3)単価の入力					
	建設廃材 無筋コンクリート廃材	1.000	m3			
	合　　計					算出数量 1.000 各単位
	単　　価					
	＊＊＊　Ｓ単－ 14号　＊＊＊					
	建設廃材		m3		1.000 各単位	当たり算出
	建設廃材 アスファルトコンクリート廃材			基本給時間:8.0 深夜時間:0.0	超勤時間:0.0 週休:補正なし	
	1)地域資材単価コード 2)資材規格	アスファルトコンクリート廃材		時間的制約:なし 夜間制約作業時間:0.0	制約作業時間:0.0	
	3)単価の入力					

事業名	広域営農団地農道整備事業　吉野川中部地区
工事名	Ｒ２吉耕　広域　吉野川中部　路床付帯２工事

コード	名　称	数　量	単位	単　価	金　額	備　考
	建設廃材 アスファルトコンクリート廃材	1.000	m3			
	合　　計					算出数量 1.000 各単位
	単　　価					
	＊＊＊　Ｓ単－ 15号　＊＊＊					
	建設廃材		m3		1.000 各単位	当たり算出
	建設廃材 建設汚泥			基本給時間:8.0 深夜時間:0.0	超勤時間:0.0 週休:補正なし	
	1)地域資材単価コード 2)資材規格	建設汚泥		時間的制約:なし 夜間制約作業時間:0.0	制約作業時間:0.0	
	3)単価の入力					
	建設廃材 建設汚泥	1.000	m3			
	合　　計					算出数量 1.000 各単位
	単　　価					
	＊＊＊　Ｓ単－ 16号　＊＊＊					
	【法面工（ﾓﾙﾀﾙ･ｺﾝｸﾘｰﾄ吹付工）】		㎡		1.000 ㎡	当たり算出
	【法面工（ﾓﾙﾀﾙ･ｺﾝｸﾘｰﾄ吹付工）】 ﾓﾙﾀﾙ吹付工,厚8cm,250㎡未満,－,吹付工			基本給時間:8.0 深夜時間:0.0	超勤時間:0.0 週休:補正なし	
	1)作業区分 2)規格・仕様	ﾓﾙﾀﾙ吹付工 厚8cm		時間的制約:なし 夜間制約作業時間:0.0	制約作業時間:0.0	
	3)施工規模 4)時間的制約	250㎡未満 －				

事業名	広域営農団地農道整備事業　吉野川中部地区
工事名	Ｒ２吉耕　広域　吉野川中部　路床付帯２工事

コード	名　称	数　量	単位	単　価	金　額	備　考
	5)吹付区分	吹付工				
	モルタル吹付 厚8cm	1.300	㎡			
	合　　計					算出数量 1.000 ㎡
	単　　価		㎡			
	＊＊＊　Ｓ単－ 17号　＊＊＊					
	【構造物取壊し】		m3		1.000 m3	当たり算出
	【構造物取壊し】 無筋,制約無,機械,昼間,する,4週6休未満(補正なし)			基本給時間:8.0 深夜時間:0.0	超勤時間:0.0 週休:補正なし	
	1)作業区分 2)制約状況	無筋 制約無		時間的制約:なし 夜間制約作業時間:0.0	制約作業時間:0.0	
	3)施工区分 4)昼夜区分	機械 昼間				
	5)低騒音・低振動対策 6)週休２日補正	する 4週6休未満(補正なし)				
	構造物とりこわし工無筋構造物 制約無　機械　機労　昼間	1.000	m3			
	合　　計					算出数量 1.000 m3
	単　　価		m3			
	＊＊＊　Ｓ単－ 18号　＊＊＊					
	【鉄筋工】		ton		1.000 ton	当たり算出
	【鉄筋工】 SD345,D13,一般作業,10t未満,－,無し,一般構造物（切梁無し）,10			基本給時間:8.0 深夜時間:0.0	超勤時間:0.0 週休:補正なし	

事業名	広域営農団地農道整備事業　吉野川中部地区
工事名	Ｒ２吉耕　広域　吉野川中部　路床付帯２工事

コード	名　称	数　量	単位	単　価	金　額	備　考
	%未満			時間的制約:なし 夜間制約作業時間:0.0	制約作業時間:0.0	
	1)規格区分 2)径区分	SD345 D13				
	3)作業区分 4)施工規模	一般作業 10t未満				
	5)時間的制約 6)夜間作業	― 無し				
	7)構造物区分 8)太径鉄筋量	一般構造物（切梁無し） 10%未満				
	異形棒鋼 SD345　　D13	1.030	ton			
	鉄筋(一般構造物)	1.150	ton			
	合　　計					算出数量 1.000 ton
	単　　価		ton			
	＊＊＊　Ｓ単－ 19号　＊＊＊					
	【排水構造物工】		枚		1.000 [各単位]	当たり算出
	【排水構造物工】 蓋版,昼間施工,ｺﾝｸﾘｰﾄ・鋼製,40kg/枚以下,なし,-			基本給時間:8.0 深夜時間:0.0	超勤時間:0.0 週休:補正なし	
	1)施工区分Ⅰ 2)施工区分Ⅱ	蓋版 昼間施工		時間的制約:なし 夜間制約作業時間:0.0	制約作業時間:0.0	
	3)規格Ⅰ 4)規格Ⅱ	ｺﾝｸﾘｰﾄ・鋼製 40kg/枚以下				
	5)時間的制約 9)法面小段面	なし -				
	11)再利用撤去の有無 12)基礎砕石の施工有無	再利用撤去を行なわない -				
	13)週休２日補正	4週6休未満(補正なし)				

事業名	広域営農団地農道整備事業　吉野川中部地区
工事名	Ｒ２吉耕　広域　吉野川中部　路床付帯２工事

コード	名　称	数　量	単位	単　価	金　額	備　考
	排水構造物工 蓋版 時間的制約無 コンクリート・鋼製 ４０ｋｇ／枚 機・労 昼間単価	1.000	枚			
	合　　計					算出数量 1.000［各単位］
	単　　価		[各単位]			
	＊＊＊　Ｓ単－ 20号　＊＊＊					
	【排水構造物工】		枚		1.000［各単位］	当たり算出
	【排水構造物工】 蓋版,昼間施工,ｺﾝｸﾘｰﾄ･鋼製,40kgを超え170kg/枚以下,なし,-			基本給時間:8.0 深夜時間:0.0	超勤時間:0.0 週休:補正なし	
	1)施工区分Ⅰ 2)施工区分Ⅱ	蓋版 昼間施工		時間的制約:なし 夜間制約作業時間:0.0	制約作業時間:0.0	
	3)規格Ⅰ 4)規格Ⅱ	ｺﾝｸﾘｰﾄ･鋼製 40kgを超え170kg/枚以下				
	5)時間的制約 9)法面小段面	なし -				
	11)再利用撤去の有無 12)基礎砕石の施工有無	再利用撤去を行なわない -				
	13)週休２日補正	4週6休未満(補正なし)				
	排水構造物工 蓋版 時間的制約無 ｺﾝｸﾘｰﾄ・鋼製40を超え170kg/枚 機・労 昼間単価	1.000	枚			
	合　　計					算出数量 1.000［各単位］
	単　　価		[各単位]			
	＊＊＊　Ｓ単－ 21号　＊＊＊					
	硬質ﾎﾟﾘ塩化ﾋﾞﾆﾙ管人力布設		m		10.000 m	当たり算出

事業名	広域営農団地農道整備事業　吉野川中部地区
工事名	Ｒ２吉耕　広域　吉野川中部　路床付帯２工事

コード	名　称	数　量	単位	単　価	金　額	備　考
	硬質ﾎﾟﾘ塩化ﾋﾞﾆﾙ管人力布設 VP,20㎜,直管(両差し口),4.0m管			基本給時間:8.0 深夜時間:0.0	超勤時間:0.0 週休:補正なし	
	1)管種区分 2)管径区分(㎜)	VP 20㎜		時間的制約:なし 夜間制約作業時間:0.0	制約作業時間:0.0	
	3)形状区分 4)管長区分	直管(両差し口) 4.0m管				
	硬質ポリ塩化ビニル管 一般管VP　径20　長4.0m	2.440	本			
	雑材料費 2%	0.020				
	土木一般世話役		人			
	特殊作業員		人			
	普通作業員		人			
	合　計					算出数量 10.000 m
	単　価		m			
	＊＊＊　S単－ 22号　＊＊＊					
	足場工		掛㎡		100.000 掛㎡	当たり算出
	足場工 なし,単管傾斜,			基本給時間:8.0 深夜時間:0.0	超勤時間:0.0 週休:補正なし	
	1)足場区分 2)安全ネット区分	単管傾斜 なし		時間的制約:なし 夜間制約作業時間:0.0	制約作業時間:0.0	
	3)長期割引単価区分(賃料機械)					
	土木一般世話役		人			
	とび工		人			

事業名	広域営農団地農道整備事業　吉野川中部地区
工事名	Ｒ２吉耕　広域　吉野川中部　路床付帯２工事

コード	名　称	数　量	単位	単　価	金　額	備　考
	普通作業員		人			
	ﾗﾌﾃﾚｰﾝｸﾚｰﾝ[油圧伸縮ｼﾞﾌﾞ型・排対型(1次・2次・3次)]		日			<賃料>
	諸雑費	0.350				
	合　　計					算出数量 100.000 掛㎡
	単　　価		掛㎡			
	＊＊＊　Ｓ単－ 23号　＊＊＊					
	足場工		掛㎡		100.000 掛㎡	当たり算出
	足場工 なし,単管,			基本給時間:8.0 深夜時間:0.0	超勤時間:0.0 週休:補正なし	
	1)足場区分 2)安全ネット区分	単管 なし		時間的制約:なし 夜間制約作業時間:0.0	制約作業時間:0.0	
	3)長期割引単価区分(賃料機械)					
	土木一般世話役		人			
	とび工		人			
	普通作業員		人			
	ﾗﾌﾃﾚｰﾝｸﾚｰﾝ[油圧伸縮ｼﾞﾌﾞ型・排対型(1次・2次・3次)]		日			<賃料>
	諸雑費	0.320				
	合　　計					算出数量 100.000 掛㎡
	単　　価		掛㎡			

事業名	広域営農団地農道整備事業　吉野川中部地区
工事名	Ｒ２吉耕　広域　吉野川中部　路床付帯２工事

コード	名　称	数　量	単位	単　価	金　額	備　考
	＊＊＊　Ｓ単－ 24号　＊＊＊					
	SP 掘削		m3		1.000 m3	当たり算出
	SP 掘削 土砂,片切掘削,-,-,-,-,-,-,-			基本給時間:8.0 深夜時間:0.0	超勤時間:0.0 週休:補正なし	
				時間的制約:なし 夜間制約作業時間:0.0	制約作業時間:0.0	
	1)土質 2)施工方法	土砂 片切掘削				
	3)岩質 4)押土の有無	- -				
	5)障害の有無 6)施工数量	- -				
	7)火薬使用 8)破砕片除去の有無	- -				
	9)集積押土の有無	-				
	単　　価		m3			
	＊＊＊　Ｓ単－ 25号　＊＊＊					
	SP 掘削		m3		1.000 m3	当たり算出
	SP 掘削 土砂,ｵｰﾌﾟﾝｶｯﾄ,-,無し,無し,5,000m3未満,-,-,-			基本給時間:8.0 深夜時間:0.0	超勤時間:0.0 週休:補正なし	
				時間的制約:なし 夜間制約作業時間:0.0	制約作業時間:0.0	
	1)土質 2)施工方法	土砂 ｵｰﾌﾟﾝｶｯﾄ				
	3)岩質 4)押土の有無	- 無し				

事業名	広域営農団地農道整備事業　吉野川中部地区
工事名	Ｒ２吉耕　広域　吉野川中部　路床付帯２工事

コード	名　称	数　量	単位	単　価	金　額	備　考
	5)障害の有無 6)施工数量	無し 5,000m3未満				
	7)火薬使用 8)破砕片除去の有無	- -				
	9)集積押土の有無	-				
	単　　価		m3			
	＊＊＊　Ｓ単－ 26号　＊＊＊					
	SP 積込(ルーズ)		m3		1.000 m3	当たり算出
	SP 積込(ルーズ) 土砂,土量50,000m3未満			基本給時間:8.0 深夜時間:0.0	超勤時間:0.0 週休:補正なし	
				時間的制約:なし 夜間制約作業時間:0.0	制約作業時間:0.0	
	1)土質 2)作業内容	土砂 土量50,000m3未満				
	単　　価		m3			
	＊＊＊　Ｓ単－ 27号　＊＊＊					
	SP 床掘り		m3		1.000 m3	当たり算出
	SP 床掘り 土砂,標準,無し,無し			基本給時間:8.0 深夜時間:0.0	超勤時間:0.0 週休:補正なし	
				時間的制約:なし 夜間制約作業時間:0.0	制約作業時間:0.0	
	1)土質 2)施工方法	土砂 標準				
	3)土留方式の種類 4)障害の有無	無し 無し				

事業名	広域営農団地農道整備事業　吉野川中部地区
工事名	Ｒ２吉耕　広域　吉野川中部　路床付帯２工事

コード	名　称	数　量	単位	単　価	金　額	備　考
	単　　価		m3			
	＊＊＊　Ｓ単－ 28号　＊＊＊					
	SP 土砂等運搬		m3		1.000 m3	当たり算出
	SP 土砂等運搬 小規模,ﾊﾞｯｸﾎｳ山積0.28m3(平積0.2m3),土砂(岩塊･玉石混り土含む)			基本給時間:8.0 深夜時間:0.0	超勤時間:0.0 週休:補正なし	
	,無し,10.0km以下			時間的制約:なし 夜間制約作業時間:0.0	制約作業時間:0.0	
	1)土砂等発生現場 2)積込機種･規格	小規模 ﾊﾞｯｸﾎｳ山積0.28m3(平積0.2m3)				
	3)土質 4)DID区間の有無	土砂(岩塊･玉石混り土含む) 無し				
	5)運搬距離	10.0km以下				
	単　　価		m3			
	＊＊＊　Ｓ単－ 29号　＊＊＊					
	SP 基面整正		㎡		1.000 ㎡	当たり算出
	SP 基面整正 基面整正			基本給時間:8.0 深夜時間:0.0	超勤時間:0.0 週休:補正なし	
				時間的制約:なし 夜間制約作業時間:0.0	制約作業時間:0.0	
	1)整形区分	基面整正				
	単　　価		㎡			

事業名	広域営農団地農道整備事業　吉野川中部地区
工事名	Ｒ２吉耕　広域　吉野川中部　路床付帯２工事

コード	名　称	数　量	単位	単　価	金　額	備　考
	＊＊＊　Ｓ単－ 30号　＊＊＊					
	SP 法面整形		㎡		1.000 ㎡	当たり算出
	SP 法面整形 盛土部,有り,無し,ﾚｷ質土､砂及び砂質土､粘性土,			基本給時間:8.0 深夜時間:0.0	超勤時間:0.0 週休:補正なし	
				時間的制約:なし 夜間制約作業時間:0.0	制約作業時間:0.0	
	1)整形箇所 2)法面締固めの有無	盛土部 有り				
	3)現場制約の有無 4)土質	無し ﾚｷ質土､砂及び砂質土､粘性土				
	5)長期割引単価区分					
	単　　価		㎡			
	＊＊＊　Ｓ単－ 31号　＊＊＊					
	コンクリート殻運搬		m3		1.000 m3	当たり算出
	SP 殻運搬 ｺﾝｸﾘｰﾄ構造物とりこわし,機械積込,無し,11.5km以下			基本給時間:8.0 深夜時間:0.0	超勤時間:0.0 週休:補正なし	
				時間的制約:なし 夜間制約作業時間:0.0	制約作業時間:0.0	
	1)殻発生作業 2)積込工法区分	ｺﾝｸﾘｰﾄ構造物とりこわし 機械積込				
	3)DID区間の有無 4)運搬距離	無し 11.5km以下				
	単　　価		m3			
	＊＊＊　Ｓ単－ 32号　＊＊＊					

事業名	広域営農団地農道整備事業　吉野川中部地区
工事名	Ｒ２吉耕　広域　吉野川中部　路床付帯２工事

コード	名　称	数　量	単位	単　価	金　額	備　考
	アスファルト殻運搬		m3		1.000 m3	当たり算出
	SP 殻運搬 舗装版破砕,機械積込(舗装版厚15cm以下),無し,11.5km以下			基本給時間:8.0 深夜時間:0.0	超勤時間:0.0 週休:補正なし	
				時間的制約:なし 夜間制約作業時間:0.0	制約作業時間:0.0	
	1)殻発生作業 2)積込工法区分	舗装版破砕 機械積込(舗装版厚15cm以下)				
	3)DID区間の有無 4)運搬距離	無し 11.5km以下				
	単　　価		m3			
	＊＊＊　Ｓ単－ 33号　＊＊＊					
	SP 舗装版破砕		㎡		1.000 ㎡	当たり算出
	SP 舗装版破砕 ｱｽﾌｧﾙﾄ舗装版,無し,必要,15cm以下,-,有り,			基本給時間:8.0 深夜時間:0.0	超勤時間:0.0 週休:補正なし	
				時間的制約:なし 夜間制約作業時間:0.0	制約作業時間:0.0	
	1)舗装版種別 2)障害等の有無	ｱｽﾌｧﾙﾄ舗装版 無し				
	3)騒音振動対策 4)舗装版厚	必要 15cm以下				
	5)Co+As(ｶﾊﾞｰ)舗装によるAs舗装 6)積込作業の有無	- 有り				
	7)長期割引単価区分					
	単　　価		㎡			
	＊＊＊　Ｓ単－ 34号　＊＊＊					

事業名	広域営農団地農道整備事業　吉野川中部地区
工事名	Ｒ２吉耕　広域　吉野川中部　路床付帯２工事

コード	名　称	数　量	単位	単　価	金　額	備　考
	SP 舗装版切断		m		1.000 m	当たり算出
	SP 舗装版切断 ｱｽﾌｧﾙﾄ舗装版,15cm以下,-,-			基本給時間:8.0 深夜時間:0.0	超勤時間:0.0 週休:補正なし	
				時間的制約:なし 夜間制約作業時間:0.0	制約作業時間:0.0	
	1)舗装版種別 2)ｱｽﾌｧﾙﾄ舗装版厚	ｱｽﾌｧﾙﾄ舗装版 15cm以下				
	3)ｺﾝｸﾘｰﾄ舗装版厚 4)Co+As(ｶﾊﾞｰ)装版の全体	- -				
	単　　価		m			
	＊＊＊　Ｓ単－ 35号　＊＊＊					
	SP 基礎砕石		m²		1.000 m²	当たり算出
	SP 基礎砕石 17.5cmを超え20.0cm以下,計上する,,再生ｸﾗｯｼｬﾗﾝ RC-40 40～0mm			基本給時間:8.0 深夜時間:0.0	超勤時間:0.0 週休:補正なし	
				時間的制約:なし 夜間制約作業時間:0.0	制約作業時間:0.0	
	1)砕石の厚さ 2)砕石の計上区分	17.5cmを超え20.0cm以下 計上する				
	3)長期割引単価区分 4)砕石の種類	再生ｸﾗｯｼｬﾗﾝ RC-40 40～0mm				
	単　　価		m²			
	＊＊＊　Ｓ単－ 36号　＊＊＊					
	SP 基礎砕石		m²		1.000 m²	当たり算出
	SP 基礎砕石 12.5cmを超え17.5cm以下,計上する,,再生ｸﾗｯｼｬﾗﾝ RC-40 40～0mm			基本給時間:8.0 深夜時間:0.0	超勤時間:0.0 週休:補正なし	

事業名	広域営農団地農道整備事業　吉野川中部地区
工事名	Ｒ２吉耕　広域　吉野川中部　路床付帯２工事

コード	名　称	数　量	単位	単　価	金　額	備　考
				時間的制約:なし 夜間制約作業時間:0.0	制約作業時間:0.0	
	1)砕石の厚さ 2)砕石の計上区分	12.5cmを超え17.5cm以下 計上する				
	3)長期割引単価区分 4)砕石の種類	再生ｸﾗｯｼｬﾗﾝ RC-40 40～0mm				
	単　　価		m²			
	＊＊＊　Ｓ単－ 37号　＊＊＊					
	SP 基礎砕石		m²		1.000 m²	当たり算出
	SP 基礎砕石 7.5cmを超え12.5cm以下,計上する,,再生ｸﾗｯｼｬﾗﾝ RC-40 40～0mm			基本給時間:8.0 深夜時間:0.0	超勤時間:0.0 週休:補正なし	
				時間的制約:なし 夜間制約作業時間:0.0	制約作業時間:0.0	
	1)砕石の厚さ 2)砕石の計上区分	7.5cmを超え12.5cm以下 計上する				
	3)長期割引単価区分 4)砕石の種類	再生ｸﾗｯｼｬﾗﾝ RC-40 40～0mm				
	単　　価		m²			
	＊＊＊　Ｓ単－ 38号　＊＊＊					
	SP 型枠		m²		1.000 m²	当たり算出
	SP 型枠 一般型枠,鉄筋･無筋構造物			基本給時間:8.0 深夜時間:0.0	超勤時間:0.0 週休:補正なし	
				時間的制約:なし 夜間制約作業時間:0.0	制約作業時間:0.0	
	1)型枠の種類 2)構造物の種類	一般型枠 鉄筋･無筋構造物				

事業名	広域営農団地農道整備事業　吉野川中部地区
工事名	Ｒ２吉耕　広域　吉野川中部　路床付帯２工事

コード	名　称	数　量	単位	単　価	金　額	備　考
	単　　価		㎡			
	＊＊＊　Ｓ単－ 39号　＊＊＊					
	均し型枠		㎡		1.000 ㎡	当たり算出
	SP 型枠 一般型枠,均しｺﾝｸﾘｰﾄ			基本給時間:8.0 深夜時間:0.0	超勤時間:0.0 週休:補正なし	
				時間的制約:なし 夜間制約作業時間:0.0	制約作業時間:0.0	
	1)型枠の種類 2)構造物の種類	一般型枠 均しｺﾝｸﾘｰﾄ				
	単　　価		㎡			
	＊＊＊　Ｓ単－ 40号　＊＊＊					
	SP 型枠		㎡		1.000 ㎡	当たり算出
	SP 型枠 一般型枠,小型構造物			基本給時間:8.0 深夜時間:0.0	超勤時間:0.0 週休:補正なし	
				時間的制約:なし 夜間制約作業時間:0.0	制約作業時間:0.0	
	1)型枠の種類 2)構造物の種類	一般型枠 小型構造物				
	単　　価		㎡			
	＊＊＊　Ｓ単－ 41号　＊＊＊					
	SP 目地板		㎡		1.000 ㎡	当たり算出

事業名	広域営農団地農道整備事業　吉野川中部地区
工事名	Ｒ２吉耕　広域　吉野川中部　路床付帯２工事

コード	名　称	数　量	単位	単　価	金　額	備　考
	SP 目地板 計上する,目地板(瀝青繊維質板)t=10㎜			基本給時間:8.0 深夜時間:0.0	超勤時間:0.0 週休:補正なし	
				時間的制約:なし 夜間制約作業時間:0.0	制約作業時間:0.0	
	1)目地板の計上区分 2)目地板の選択	計上する 目地板(瀝青繊維質板)t=10㎜				
	単　　価		㎡			
	＊＊＊　Ｓ単－ 42号　＊＊＊					
	SP 遠心力鉄筋コンクリート管（Ｂ形）		m		1.000 m	当たり算出
	SP 遠心力鉄筋コンクリート管（Ｂ形） 据付,700㎜,各種			基本給時間:8.0 深夜時間:0.0	超勤時間:0.0 週休:補正なし	
				時間的制約:なし 夜間制約作業時間:0.0	制約作業時間:0.0	
	1)作業区分 2)管径	据付 700㎜				
	3)管材規格 5)管種区分	遠心力鉄筋コンクリート管（Ｂ形） 各種				
	単　　価		m			
	＊＊＊　Ｓ単－ 43号　＊＊＊					
	SP 下層路盤（車道・路肩部）		㎡		1.000 ㎡	当たり算出
	SP 下層路盤（車道・路肩部） 1層施工,100㎜,再生ｸﾗｯｼｬｰﾗﾝ RC-40,			基本給時間:8.0 深夜時間:0.0	超勤時間:0.0 週休:補正なし	
				時間的制約:なし 夜間制約作業時間:0.0	制約作業時間:0.0	
	1)施工区分 2)全仕上り厚	1層施工 100.000㎜				

事業名	広域営農団地農道整備事業　吉野川中部地区
工事名	Ｒ２吉耕　広域　吉野川中部　路床付帯２工事

コード	名　称	数　量	単位	単　価	金　額	備　考
	3)材料 4)長期割引単価区分	砕石				
	5)材料規格	再生ｸﾗｯｼｬｰﾗﾝ RC-40				
	単　　価		㎡			
	＊＊＊　Ｓ単－ 44号　＊＊＊					
	SP 上層路盤（車道・路肩部）		㎡		1.000 ㎡	当たり算出
	SP 上層路盤（車道・路肩部） 路盤材,再生粒度調整砕石 RM-40,-,1層施工,-,0mm,100mm,			基本給時間:8.0 深夜時間:0.0	超勤時間:0.0 週休:補正なし	
				時間的制約:なし 夜間制約作業時間:0.0	制約作業時間:0.0	
	1)材料区分Ⅰ 2)平均幅員	路盤材 -				
	3)瀝青材の有無 4)路盤材の有無	なし あり				
	5)施工区分 6)瀝青材区分Ⅰ	1層施工 -				
	7)長期割引単価区分 8)材料区分Ⅱ	再生粒度調整砕石 RM-40				
	10)瀝青材1層当り平均仕上り厚 11)路盤材全仕上り厚	0.000mm 100.000mm				
	単　　価		㎡			
	＊＊＊　Ｓ単－ 45号　＊＊＊					
	SP 表層（車道・路肩部）		㎡		1.000 ㎡	当たり算出
	SP 表層（車道・路肩部） 1.4m以上3.0m以下,ｱｽﾌｧﾙﾄ混合物Ⅰ（2.35t/m3）,再生密粒度ｱｽｺﾝ(1			基本給時間:8.0 深夜時間:0.0	超勤時間:0.0 週休:補正なし	

事業名	広域営農団地農道整備事業　吉野川中部地区
工事名	Ｒ２吉耕　広域　吉野川中部　路床付帯２工事

コード	名　称	数　量	単位	単　価	金　額	備　考
	3),ﾌﾟﾗｲﾑｺｰﾄ PK-3,50mm,			時間的制約:なし 夜間制約作業時間:0.0	制約作業時間:0.0	
	1)平均幅員 2)1層当り平均仕上り厚	1.4m以上3.0m以下 50.000mm				
	3)比重区分 4)瀝青材料種類	ｱｽﾌｧﾙﾄ混合物Ⅰ（2.35t/m3） ﾌﾟﾗｲﾑｺｰﾄ PK-3				
	5)長期割引単価区分 6)材料区分	再生密粒度ｱｽｺﾝ(13)				
	単　　価		m²			
	＊＊＊　Ｓ単－ 46号　＊＊＊					
	拾石積工（裏石積工）		m²		50.000 m²	当たり算出
	拾石積工（裏石積工） t=20cm,割栗 15～20cm,生ｺﾝ 18-8-40			基本給時間:8.0 深夜時間:0.0	超勤時間:0.0 週休:補正なし	
	1)設計厚 2)材料区分	t=20cm 割栗 15～20cm		時間的制約:なし 夜間制約作業時間:0.0	制約作業時間:0.0	
	3)目潰材料区分	生ｺﾝ 18-8-40				
	割栗石 割栗 15～20cm	11.400	m3			
	生コンクリート(高炉Ｂ) 生ｺﾝ 18-8-40	1.700	m3			
	土木一般世話役		人			
	普通作業員		人			
	合　　計					算出数量 50.000 m²
	単　　価					

事業名	広域営農団地農道整備事業　吉野川中部地区
工事名	Ｒ２吉耕　広域　吉野川中部　路床付帯２工事

コード	名　称	数　量	単位	単　価	金　額	備　考
	＊＊＊　Ｓ単－ 47号　＊＊＊					
	SP コンクリート		m3		1.000 m3	当たり算出
	SP コンクリート 無筋・鉄筋構造物,ﾊﾞｯｸﾎｳ(ｸﾚｰﾝ機能付)打設,-,一般養生,-,-,-,,18-			基本給時間:8.0 深夜時間:0.0	超勤時間:0.0 週休:補正なし	
	8-40(高炉B) W/C60%			時間的制約:なし 夜間制約作業時間:0.0	制約作業時間:0.0	
	1)構造物種別 2)打設工法	無筋・鉄筋構造物 ﾊﾞｯｸﾎｳ(ｸﾚｰﾝ機能付)打設				
	3)ｺﾝｸﾘｰﾄの計上区分 4)設計日打設量	計上する -				
	5)養生工の種類 6)圧送管延長距離区分	一般養生 -				
	7)現場内小運搬の有無 8)打設高さ、水平打設距離	- -				
	9)長期割引単価区分 10)ｺﾝｸﾘｰﾄ規格の選択	 18-8-40(高炉B) W/C60%				
	単　　価		m3			
	＊＊＊　Ｓ単－ 48号　＊＊＊					
	均しコンクリート		m3		1.000 m3	当たり算出
	SP コンクリート 無筋・鉄筋構造物,ﾊﾞｯｸﾎｳ(ｸﾚｰﾝ機能付)打設,-,一般養生,-,-,-,,18-			基本給時間:8.0 深夜時間:0.0	超勤時間:0.0 週休:補正なし	
	8-25(20)(高炉B) W/C60%			時間的制約:なし 夜間制約作業時間:0.0	制約作業時間:0.0	
	1)構造物種別 2)打設工法	無筋・鉄筋構造物 ﾊﾞｯｸﾎｳ(ｸﾚｰﾝ機能付)打設				
	3)ｺﾝｸﾘｰﾄの計上区分 4)設計日打設量	計上する -				
	5)養生工の種類 6)圧送管延長距離区分	一般養生 -				

事業名	広域営農団地農道整備事業　吉野川中部地区
工事名	Ｒ２吉耕　広域　吉野川中部　路床付帯２工事

コード	名　称	数　量	単位	単　価	金　額	備　考
	7)現場内小運搬の有無 8)打設高さ、水平打設距離	- -				
	9)長期割引単価区分 10)ｺﾝｸﾘｰﾄ規格の選択	 18-8-25(20)(高炉B) W/C60%				
	単　　価		m3			
	＊＊＊　Ｓ単－ 49号　＊＊＊					
	SP コンクリート		m3		1.000 m3	当たり算出
	SP コンクリート 小型構造物,ﾊﾞｯｸﾎｳ(ｸﾚｰﾝ機能付)打設,-,一般養生,-,-,-,,18-8-25(			基本給時間:8.0 深夜時間:0.0	超勤時間:0.0 週休:補正なし	
	20)(高炉B) W/C60%			時間的制約:なし 夜間制約作業時間:0.0	制約作業時間:0.0	
	1)構造物種別 2)打設工法	小型構造物 ﾊﾞｯｸﾎｳ(ｸﾚｰﾝ機能付)打設				
	3)ｺﾝｸﾘｰﾄの計上区分 4)設計日打設量	計上する -				
	5)養生工の種類 6)圧送管延長距離区分	一般養生 -				
	7)現場内小運搬の有無 8)打設高さ、水平打設距離	- -				
	9)長期割引単価区分 10)ｺﾝｸﾘｰﾄ規格の選択	 18-8-25(20)(高炉B) W/C60%				
	単　　価		m3			
	＊＊＊　Ｓ単－ 50号　＊＊＊					
	SP コンクリート		m3		1.000 m3	当たり算出
	SP コンクリート 無筋・鉄筋構造物,ﾊﾞｯｸﾎｳ(ｸﾚｰﾝ機能付)打設,-,一般養生,-,-,-,,24-			基本給時間:8.0 深夜時間:0.0	超勤時間:0.0 週休:補正なし	

事業名	広域営農団地農道整備事業　吉野川中部地区
工事名	Ｒ２吉耕　広域　吉野川中部　路床付帯２工事

コード	名　称	数　量	単位	単　価	金　額	備　考
	8-25(20)(高炉B) W/C55%			時間的制約:なし 夜間制約作業時間:0.0	制約作業時間:0.0	
	1)構造物種別 2)打設工法	無筋・鉄筋構造物 ﾊﾞｯｸﾎｳ(ｸﾚｰﾝ機能付)打設				
	3)ｺﾝｸﾘｰﾄの計上区分 4)設計日打設量	計上する -				
	5)養生工の種類 6)圧送管延長距離区分	一般養生 -				
	7)現場内小運搬の有無 8)打設高さ、水平打設距離	- -				
	9)長期割引単価区分 10)ｺﾝｸﾘｰﾄ規格の選択	24-8-25(20)(高炉B) W/C55%				
	単　　価		m3			
	＊＊＊　Ｓ単－ 51号　＊＊＊					
	SP コンクリート		m3		1.000 m3	当たり算出
	SP コンクリート 無筋・鉄筋構造物,ﾊﾞｯｸﾎｳ(ｸﾚｰﾝ機能付)打設,-,一般養生,-,-,-,,18-			基本給時間:8.0 深夜時間:0.0	超勤時間:0.0 週休:補正なし	
	8-25(20)(高炉B) W/C60%			時間的制約:なし 夜間制約作業時間:0.0	制約作業時間:0.0	
	1)構造物種別 2)打設工法	無筋・鉄筋構造物 ﾊﾞｯｸﾎｳ(ｸﾚｰﾝ機能付)打設				
	3)ｺﾝｸﾘｰﾄの計上区分 4)設計日打設量	計上する -				
	5)養生工の種類 6)圧送管延長距離区分	一般養生 -				
	7)現場内小運搬の有無 8)打設高さ、水平打設距離	- -				
	9)長期割引単価区分 10)ｺﾝｸﾘｰﾄ規格の選択	18-8-25(20)(高炉B) W/C60%				
	単　　価		m3			

見積単価一覧表

工事名	R2吉耕　広域　吉野川中部　路床付帯2工事			
名称	規格	単位	単価	備考
処分費	アスファルトコンクリート廃材	m3	2,070	運搬距離　L=10.2km
処分費	無筋コンクリート廃材	m3	2,120	運搬距離　L=10.2km
処分費	残土	m3	2,826	運搬距離　L=9.3km

数量計算書

土　工

【土 工】 P

土 工	数 量 集 計 表				
名 称	規 格	記号	計 算 式	単位	数 量
(道 路 土 工)			※ 土工数量計算書より		
片切掘削	土 砂			m^3	5.3
オープン掘削	土 砂			m^3	0.0
路面掘削	土 砂			m^3	18.9
			合計	m^3	24.2
路体	構造物周辺			m^3	8.3
	W<1.0			m^3	5.3
	1.0≦W<2.5			m^3	7.7
	2.5≦W<4.0			m^3	0.0
	W≧4.0			m^3	0.0
			合計	m^3	21.3
路床	構造物周辺			m^3	12.4
	W<1.0			m^3	3.0
	1.0≦W<2.5			m^3	10.0
	2.5≦W<4.0			m^3	0.0
	W≧4.0			m^3	0.0
			合計	m^3	25.4
補強盛土	土砂			m^3	0.0
残土処理	土砂			m^3	191.0
	岩			m^3	0.0
(作 業 土 工 擁壁)					
床掘	土砂		0+93.8+12.5	m^3	106.3
床掘	岩		0+0	m^3	0.0
基面整正	土砂		擁壁工計算書より	m^2	52.68
埋戻	構造物周辺		0+5.3+5.4	m^3	10.7
	W<1.0 (D)		0+2.4+0.6	m^3	3.0
	1.0≦W<2.5 (C)		0+0	m^3	0.0
			埋戻し:合計	m^3	13.7
(作 業 土 工 排水)					
床掘	土砂		0+0+161.8+142.2	m^3	304.0
基面整正	土砂		排水工計算書より	m^2	75.81
埋戻	構造物周辺		0+0+58.7+54.3	m^3	113.0
	W<1.0 (D)		0+0+26.5+18.2	m^3	44.7
	1.0≦W<2.5 (C)			m^3	0.0
			埋戻し:合計	m^3	157.7
(法面整形工)					
切土法面整形	土 砂		土工数量計算書より	m^2	0.0
盛土法面整形	土 砂		土工数量計算書より	m^2	10.62

土工収支

床掘残土集計表

工種	土質	床掘		埋戻		備考
		N	C	N	C	
擁壁工		106	95	16	14	
	土砂	106	95	16	14	95/95=1
	岩	0	0	0	0	1-1=0
排水工	土砂	304	274	176	158	
合計	土砂	410	369	192	172	410-192=218 残土(N)
	岩	0	0	0	0	0-0=0 残土(N)

発生土

工種	土質	N	C
片切掘削	土砂	5	5
オープン掘削	土砂	0	0
路面掘削	土砂	19	17
床掘残土	土砂	218	196
	岩	0	0
合計	土砂	242	218
	岩	0	0

必要土

工種	土質	N	C
路体盛土	土砂	23	21
路床盛土	土砂	28	25
補強盛土	土砂	0	0
合計		51	46

残土(N)	土砂	242-51	191 m3
	岩		0 m3

道路土工

土 工 数 量 計 算 書

測　　点	点 間 距 離	片切掘削(土)			オープン掘削(土)			路面掘削					
		断　面	平均断面	数　量	断　面	平均断面	数　量	断　面	平均断面	数　量	断　面	平均断面	数　量
No.　6		0.0			0.0			2.7					
No.　6 ＋ 10.000		0.0	0.00	0.0	0.0	0.00	0.0	1.7	2.20	0.0			
No.　7		0.0	0.00	0.0	0.0	0.00	0.0	1.8	1.75	0.0			
No.　7 ＋ 10.000		0.2	0.10	0.0	0.0	0.00	0.0	2.0	1.90	0.0			
No.　8		0.9	0.55	0.0	0.0	0.00	0.0	1.8	1.90	0.0			
No.　8 ＋ 11.800	11.800	0.0	0.45	5.3	0.0	0.00	0.0	1.4	1.60	18.9			
No.　9		0.0	0.00	0.0	0.0	0.00	0.0	0.9	1.15	0.0			
No. 10		0.0	0.00	0.0	0.0	0.00	0.0	0.0	0.45	0.0			
No. 11		0.0	0.00	0.0	0.0	0.00	0.0	0.0	0.00	0.0			
No. 12		1.1	0.55	0.0	0.0	0.00	0.0	0.5	0.25	0.0			
No. 13		1.2	1.15	0.0	0.0	0.00	0.0	0.4	0.45	0.0			
No. 13 ＋　7.000		1.2	1.20	0.0	0.0	0.00	0.0	0.4	0.40	0.0	（※ No.13の数量を準用）		
No. 13 ＋　7.000		8.1	4.65	0.0	0.0	0.00	0.0	0.9	0.65	0.0	（※ No.13+10の数量を準用）		
No. 13 ＋ 10.000		8.1	8.10	0.0	0.0	0.00	0.0	0.9	0.90	0.0			
No. 14		15.7	11.90	0.0	0.0	0.00	0.0	0.8	0.85	0.0			
No. 14 ＋　5.687		21.6	18.65	0.0	1.1	0.55	0.0	1.4	1.10	0.0			
No. 14 ＋ 10.000		28.1	24.85	0.0	3.1	2.10	0.0	1.3	1.35	0.0			
	m			m^3			m^3			m^3			
小　計	11.800			5.3			0.0			18.9			

道路土工

土 工 数 量 計 算 書

測　　点	点 間 距 離	片切掘削(土)			オープン掘削(土)			路面掘削					
		断　面	平均断面	数　量	断　面	平均断面	数　量	断　面	平均断面	数　量	断　面	平均断面	数　量
No. 14 + 10.000		28.1			3.1			1.3					
No. 15		11.2	19.65	0.0	41.9	22.50	0.0	1.4	1.35	0.0			
No. 15 + 10.000		15.1	13.15	0.0	63.9	52.90	0.0	1.4	1.40	0.0			
No. 16		15.7	15.40	0.0	49.5	56.70	0.0	1.4	1.40	0.0			
No. 16 + 10.000		23.4	19.55	0.0	3.8	26.65	0.0	1.3	1.35	0.0			
No. 17		12.4	17.90	0.0	0.0	1.90	0.0	0.1	0.70	0.0			
No. 17 + 10.000		7.6	10.00	0.0	0.0	0.00	0.0	0.1	0.10	0.0			
No. 17 + 10.000		7.7	7.65	0.0	0.0	0.00	0.0	0.1	0.10	0.0			
No. 18		9.7	8.70	0.0	0.0	0.00	0.0	0.2	0.15	0.0			
No. 18 + 10.000		19.0	14.35	0.0	0.0	0.00	0.0	0.8	0.50	0.0			
No. 19		23.6	21.30	0.0	0.0	0.00	0.0	1.2	1.00	0.0			
No. 19 + 7.000		23.6	23.60	0.0	0.0	0.00	0.0	1.2	1.20	0.0	(※ No.19の数量を準用)		
No. 19 + 7.000		0.5	12.05	0.0	0.0	0.00	0.0	0.0	0.60	0.0	(※ No.19+10の数量を準用)		
No. 19 + 10.000		0.5	0.50	0.0	0.0	0.00	0.0	0.0	0.00	0.0			
No. 20		0.0	0.25	0.0	0.0	0.00	0.0	0.0	0.00	0.0			
No. 20 + 10.000		0.0	0.00	0.0	0.0	0.00	0.0	0.0	0.00	0.0			
	m			m^3			m^3			m^3			
小　計	0.000			0.0			0.0			0.0			

道路土工

土 工 数 量 計 算 書

測　　点	点 間 距 離	片切掘削(土)			オープン掘削(土)			路面掘削					
		断　面	平均断面	数　量	断　面	平均断面	数　量	断　面	平均断面	数　量	断　面	平均断面	数　量
No. 20 + 10.000		0.0			0.0			0.0					
No. 21		0.0	0.00	0.0	0.0	0.00	0.0	0.0	0.00	0.0			
No. 21 + 10.000		0.0	0.00	0.0	0.0	0.00	0.0	0.0	0.00	0.0			
No. 22		0.6	0.30	0.0	0.0	0.00	0.0	0.0	0.00	0.0			
No. 22 + 10.000		11.4	6.00	0.0	0.0	0.00	0.0	0.5	0.25	0.0			
No. 23		22.1	16.75	0.0	0.0	0.00	0.0	0.8	0.65	0.0			
No. 23 + 10.000		3.9	13.00	0.0	0.0	0.00	0.0	0.0	0.40	0.0			
No. 24		0.3	2.10	0.0	0.0	0.00	0.0	0.0	0.00	0.0			
No. 24 + 10.000		0.0	0.15	0.0	0.0	0.00	0.0	0.0	0.00	0.0			
No. 25		0.0	0.00	0.0	0.0	0.00	0.0	0.0	0.00	0.0			
No. 25 + 10.000		0.0	0.00	0.0	0.0	0.00	0.0	0.0	0.00	0.0			
No. 26		0.5	0.25	0.0	0.0	0.00	0.0	0.1	0.05	0.0			
No. 26 + 10.000		2.0	1.25	0.0	0.0	0.00	0.0	0.0	0.05	0.0			
No. 27		3.8	2.90	0.0	0.0	0.00	0.0	1.2	0.60	0.0			
No. 27 + 10.000		16.0	9.90	0.0	0.0	0.00	0.0	1.4	1.30	0.0			
No. 28		25.0	20.50	0.0	0.0	0.00	0.0	2.1	1.75	0.0			
No. 28 + 4.890		6.7	15.85	0.0	0.0	0.00	0.0	2.4	2.25	0.0			
No. 28 + 9.720		0.0	3.35	0.0	0.0	0.00	0.0	2.2	2.30	0.0			
	m			m^3			m^3			m^3			
小　計	0.000			0.0			0.0			0.0			
合　計	11.800			5.3			0.0			18.9			

道路土工

土 工 数 量 計 算 書

測　　点	点間距離	路体(構造物周辺)			路体(W<1.0)			路体(1.0≦W<2.5)			路体(2.5≦W<4.0)			路体(W≧4.0)		
		断　面	平均断面	数　量	断　面	平均断面	数　量	断　面	平均断面	数　量	断　面	平均断面	数　量	断　面	平均断面	数　量
No.　6		0.0			0.2			0.0			0.0			0.0		
No.　6 ＋ 10.000		0.0	0.00	0.0	0.3	0.25	0.0	0.0	0.00	0.0	0.0	0.00	0.0	0.0	0.00	0.0
No.　7		0.0	0.00	0.0	0.0	0.15	0.0	0.0	0.00	0.0	0.0	0.00	0.0	0.0	0.00	0.0
No.　7 ＋ 10.000		0.0	0.00	0.0	0.0	0.00	0.0	0.0	0.00	0.0	0.0	0.00	0.0	0.0	0.00	0.0
No.　8		0.2	0.10	0.0	0.3	0.15	0.0	0.8	0.40	0.0	0.0	0.00	0.0	0.0	0.00	0.0
No.　8 ＋ 11.800	11.800	1.2	0.70	8.3	0.6	0.45	5.3	0.5	0.65	7.7	0.0	0.00	0.0	0.0	0.00	0.0
No.　9		1.3	1.25	0.0	0.7	0.65	0.0	0.0	0.25	0.0	0.0	0.00	0.0	0.0	0.00	0.0
No. 10		0.3	0.80	0.0	0.3	0.50	0.0	0.4	0.20	0.0	0.0	0.00	0.0	0.0	0.00	0.0
No. 11		0.0	0.15	0.0	0.3	0.30	0.0	1.2	0.80	0.0	0.0	0.00	0.0	0.0	0.00	0.0
No. 12		0.0	0.00	0.0	0.3	0.30	0.0	0.9	1.05	0.0	0.0	0.00	0.0	0.0	0.00	0.0
No. 13		0.0	0.00	0.0	0.3	0.30	0.0	0.7	0.80	0.0	0.0	0.00	0.0	0.0	0.00	0.0
No. 13 ＋ 10.000		0.0	0.00	0.0	1.0	0.65	0.0	1.1	0.90	0.0	0.0	0.00	0.0	0.0	0.00	0.0
No. 14		0.0	0.00	0.0	0.0	0.50	0.0	0.0	0.55	0.0	0.0	0.00	0.0	0.0	0.00	0.0
No. 14 ＋　5.687		0.5	0.25	0.0	0.3	0.15	0.0	0.0	0.00	0.0	0.0	0.00	0.0	0.0	0.00	0.0
No. 14 ＋ 10.000		0.3	0.40	0.0	0.0	0.15	0.0	0.0	0.00	0.0	0.0	0.00	0.0	0.0	0.00	0.0
No. 15		0.0	0.15	0.0	0.0	0.00	0.0	0.0	0.00	0.0	0.0	0.00	0.0	0.0	0.00	0.0
No. 15 ＋ 10.000		0.1	0.05	0.0	0.0	0.00	0.0	0.0	0.00	0.0	0.0	0.00	0.0	0.0	0.00	0.0
No. 16		0.3	0.20	0.0	0.0	0.00	0.0	0.0	0.00	0.0	0.0	0.00	0.0	0.0	0.00	0.0
	m			m^3			m^3			m^3			m^3			m^3
小　計	11.800			8.3			5.3			7.7			0.0			0.0

道路土工

土 工 数 量 計 算 書

測　　点	点間距離	路体(構造物周辺)			路体(W<1.0)			路体(1.0≦W<2.5)			路体(2.5≦W<4.0)			路体(W≧4.0)		
		断　面	平均断面	数　量	断　面	平均断面	数　量	断　面	平均断面	数　量	断　面	平均断面	数　量	断　面	平均断面	数　量
No. 16		0.3			0.0			0.0			0.0			0.0		
No. 16 + 10.000		0.2	0.25	0.0	0.0	0.00	0.0	0.0	0.00	0.0	0.0	0.00	0.0	0.0	0.00	0.0
No. 17		0.0	0.10	0.0	0.0	0.00	0.0	0.0	0.00	0.0	0.0	0.00	0.0	0.0	0.00	0.0
No. 17 + 10.000		0.0	0.00	0.0	0.0	0.00	0.0	0.0	0.00	0.0	0.0	0.00	0.0	0.0	0.00	0.0
No. 18		0.0	0.00	0.0	0.0	0.00	0.0	0.0	0.00	0.0	0.0	0.00	0.0	0.0	0.00	0.0
No. 18 + 10.000		0.0	0.00	0.0	0.0	0.00	0.0	0.0	0.00	0.0	0.0	0.00	0.0	0.0	0.00	0.0
No. 19		0.3	0.15	0.0	0.05	0.03	0.0	0.0	0.00	0.0	0.0	0.00	0.0	0.0	0.00	0.0
No. 19 + 10.000		0.0	0.15	0.0	0.0	0.03	0.0	0.0	0.00	0.0	0.0	0.00	0.0	0.0	0.00	0.0
No. 20		0.2	0.10	0.0	0.1	0.05	0.0	0.0	0.00	0.0	0.0	0.00	0.0	0.0	0.00	0.0
No. 20 + 9.550		0.3	0.25	0.0	0.0	0.05	0.0	0.0	0.00	0.0	2.7	1.35	0.0	0.6	0.30	0.0
No. 20 + 9.550		0.4	0.35	0.0	0.0	0.00	0.0	0.0	0.00	0.0	2.7	2.70	0.0	0.4	0.50	0.0
No. 20 + 10.450		0.4	0.40	0.0	0.0	0.00	0.0	0.0	0.00	0.0	2.7	2.70	0.0	0.4	0.40	0.0
(※ No.20+9.55,No.20+10.45はNo.20+10の数量を準用)																
	m			m^3			m^3			m^3			m^3			m^3
小　計	0.000			0.0			0.0			0.0			0.0			0.0

道路土工

土 工 数 量 計 算 書

測　　点	点間距離	路体(構造物周辺)			路体(W<1.0)			路体(1.0≦W<2.5)			路体(2.5≦W<4.0)			路体(W≧4.0)		
		断　面	平均断面	数　量	断　面	平均断面	数　量	断　面	平均断面	数　量	断　面	平均断面	数　量	断　面	平均断面	数　量
No. 20 + 10.450		0.0			1.5			2.1			3.0			1.9		
No. 21		0.0	0.00	0.0	1.7	1.60	0.0	2.1	2.10	0.0	1.3	2.15	0.0	0.0	0.95	0.0
No. 21 + 10.000		0.0	0.00	0.0	1.8	1.75	0.0	2.0	2.05	0.0	0.0	0.65	0.0	0.0	0.00	0.0
No. 22		0.0	0.00	0.0	1.6	1.70	0.0	2.8	2.40	0.0	0.0	0.00	0.0	0.0	0.00	0.0
No. 22 + 10.000		0.0	0.00	0.0	1.2	1.40	0.0	0.0	1.40	0.0	0.0	0.00	0.0	0.0	0.00	0.0
No. 23		0.0	0.00	0.0	1.6	1.40	0.0	0.0	0.00	0.0	0.0	0.00	0.0	0.0	0.00	0.0
No. 23 + 10.000		0.0	0.00	0.0	1.6	1.60	0.0	0.4	0.20	0.0	0.0	0.00	0.0	0.0	0.00	0.0
No. 24		0.0	0.00	0.0	1.0	1.30	0.0	3.0	1.70	0.0	0.0	0.00	0.0	0.0	0.00	0.0
No. 24 + 10.000		0.0	0.00	0.0	1.5	1.25	0.0	4.5	3.75	0.0	0.0	0.00	0.0	0.0	0.00	0.0
No. 25		0.0	0.00	0.0	1.8	1.65	0.0	2.9	3.70	0.0	0.1	0.05	0.0	0.0	0.00	0.0
No. 25 + 10.000		0.0	0.00	0.0	1.7	1.75	0.0	2.4	2.65	0.0	0.0	0.05	0.0	0.0	0.00	0.0
No. 26		0.0	0.00	0.0	0.3	1.00	0.0	0.0	1.20	0.0	0.0	0.00	0.0	0.0	0.00	0.0
No. 26 + 10.000		0.0	0.00	0.0	0.1	0.20	0.0	0.0	0.00	0.0	0.0	0.00	0.0	0.0	0.00	0.0
No. 27		0.0	0.00	0.0	0.2	0.15	0.0	0.0	0.00	0.0	0.0	0.00	0.0	0.0	0.00	0.0
No. 27		0.0	0.00	0.0	0.4	0.30	0.0	0.2	0.10	0.0	0.0	0.00	0.0	0.0	0.00	0.0
No. 27 + 10.000		0.0	0.00	0.0	0.4	0.40	0.0	0.0	0.10	0.0	0.0	0.00	0.0	0.0	0.00	0.0
No. 28		0.0	0.00	0.0	0.2	0.30	0.0	0.0	0.00	0.0	0.0	0.00	0.0	0.0	0.00	0.0
No. 28 + 4.890		0.0	0.00	0.0	0.2	0.20	0.0	0.0	0.00	0.0	0.0	0.00	0.0	0.0	0.00	0.0
No. 28 + 9.720		0.0	0.00	0.0	0.1	0.15	0.0	0.0	0.00	0.0	0.0	0.00	0.0	0.0	0.00	0.0
	m			m^3			m^3			m^3			m^3			m^3
小　計	0.000			0.0			0.0			0.0			0.0			0.0
合　計	11.800			8.3			5.3			7.7			0.0			0.0

道路土工

土 工 数 量 計 算 書

測　　点	点間距離	路床(構造物周辺)			路床(W<1.0)			路床(1.0≦W<2.5)			路床(2.5≦W<4.0)			路床(W≧4.0)		
		断　面	平均断面	数　量	断　面	平均断面	数　量	断　面	平均断面	数　量	断　面	平均断面	数　量	断　面	平均断面	数　量
No.　6		0.0			0.0			0.0			0.0			0.0		
No.　6 ＋ 10.000		0.0	0.00	0.0	0.0	0.00	0.0	0.0	0.00	0.0	0.0	0.00	0.0	0.0	0.00	0.0
No.　7		0.0	0.00	0.0	0.0	0.00	0.0	0.0	0.00	0.0	0.0	0.00	0.0	0.0	0.00	0.0
No.　7 ＋ 10.000		0.0	0.00	0.0	0.0	0.00	0.0	0.0	0.00	0.0	0.0	0.00	0.0	0.0	0.00	0.0
No.　8		0.5	0.25	0.0	0.5	0.25	0.0	0.0	0.00	0.0	0.0	0.00	0.0	0.0	0.00	0.0
No.　8 ＋ 11.800	11.800	1.6	1.05	12.4	0.0	0.25	3.0	1.7	0.85	10.0	0.0	0.00	0.0	0.0	0.00	0.0
No.　9		2.0	1.80	0.0	0.0	0.00	0.0	1.5	1.60	0.0	0.0	0.00	0.0	0.0	0.00	0.0
No. 10		0.8	1.40	0.0	0.0	0.00	0.0	0.9	1.20	0.0	1.8	0.90	0.0	0.0	0.00	0.0
No. 11		0.2	0.50	0.0	0.0	0.00	0.0	0.0	0.45	0.0	0.0	0.90	0.0	5.1	2.55	0.0
No. 12		0.0	0.10	0.0	0.0	0.00	0.0	0.0	0.00	0.0	0.0	0.00	0.0	4.2	4.65	0.0
No. 13		0.2	0.10	0.0	0.0	0.00	0.0	0.0	0.00	0.0	0.0	0.00	0.0	2.8	3.50	0.0
No. 13 ＋ 10.000		0.2	0.20	0.0	0.0	0.00	0.0	0.0	0.00	0.0	0.0	0.00	0.0	0.0	1.40	0.0
No. 14		0.5	0.35	0.0	0.0	0.00	0.0	0.7	0.35	0.0	0.0	0.00	0.0	0.0	0.00	0.0
No. 14 ＋　5.687		0.7	0.60	0.0	0.3	0.15	0.0	1.6	1.15	0.0	0.0	0.00	0.0	0.0	0.00	0.0
No. 14 ＋ 10.000		0.7	0.70	0.0	0.8	0.55	0.0	0.1	0.85	0.0	0.0	0.00	0.0	0.0	0.00	0.0
No. 15		0.2	0.45	0.0	0.2	0.50	0.0	0.0	0.05	0.0	0.0	0.00	0.0	0.0	0.00	0.0
No. 15 ＋ 10.000		1.0	0.60	0.0	0.5	0.35	0.0	0.0	0.00	0.0	0.0	0.00	0.0	0.0	0.00	0.0
No. 16		1.5	1.25	0.0	0.6	0.55	0.0	1.0	0.50	0.0	0.0	0.00	0.0	0.0	0.00	0.0
	m			m^3			m^3			m^3			m^3			m^3
小　計	11.800			12.4			3.0			10.0			0.0			0.0

道路土工

土 工 数 量 計 算 書

測　　点	点間距離	路床(構造物周辺)			路床(W<1.0)			路床(1.0≦W<2.5)			路床(2.5≦W<4.0)			路床(W≧4.0)		
		断　面	平均断面	数　量	断　面	平均断面	数　量	断　面	平均断面	数　量	断　面	平均断面	数　量	断　面	平均断面	数　量
No. 16		1.4			0.5			0.9			0.0			0.0		
No. 16 + 10.000		1.5	1.45	0.0	0.8	0.65	0.0	1.3	1.10	0.0	0.0	0.00	0.0	0.0	0.00	0.0
No. 17		1.2	1.35	0.0	0.6	0.70	0.0	0.0	0.65	0.0	1.6	0.80	0.0	0.0	0.00	0.0
No. 17 + 10.000		1.1	1.15	0.0	0.6	0.60	0.0	0.0	0.00	0.0	1.2	1.40	0.0	0.0	0.00	0.0
No. 18		1.1	1.10	0.0	0.6	0.60	0.0	0.0	0.00	0.0	1.2	1.20	0.0	0.0	0.00	0.0
No. 18 + 10.000		1.1	1.10	0.0	0.6	0.60	0.0	0.0	0.00	0.0	1.2	1.20	0.0	0.0	0.00	0.0
No. 19		1.2	1.15	0.0	0.6	0.60	0.0	0.1	0.05	0.0	0.0	0.60	0.0	1.8	0.90	0.0
No. 19 + 10.000		0.3	0.75	0.0	0.0	0.30	0.0	0.0	0.05	0.0	0.0	0.00	0.0	1.8	1.80	0.0
No. 20		0.4	0.35	0.0	0.0	0.00	0.0	0.0	0.00	0.0	1.2	0.60	0.0	0.0	0.90	0.0
No. 20 + 9.550		0.5	0.45	0.0	0.0	0.00	0.0	0.0	0.00	0.0	1.3	1.25	0.0	1.2	0.60	0.0
No. 20 + 9.550		0.6	0.55	0.0	0.0	0.00	0.0	0.0	0.00	0.0	1.8	1.55	0.0	0.6	0.90	0.0
No. 20 + 10.450		0.6	0.60	0.0	0.0	0.00	0.0	0.0	0.00	0.0	1.8	1.80	0.0	0.6	0.60	0.0
(※ No.20+9.55,No.20+10.45はNo.20+10の数量を準用)																
	m			m^3			m^3			m^3			m^3			m^3
小　計	0.000			0.0			0.0			0.0			0.0			0.0

道路土工

土 工 数 量 計 算 書

測　　点	点間距離	路床(構造物周辺)			路床(W<1.0)			路床(1.0≦W<2.5)			路床(2.5≦W<4.0)			路床(W≧4.0)		
		断　面	平均断面	数　量	断　面	平均断面	数　量	断　面	平均断面	数　量	断　面	平均断面	数　量	断　面	平均断面	数　量
No. 20 + 10.450		0.0			0.1			1.2			0.0			0.7		
No. 21		0.0	0.00	0.0	0.0	0.05	0.0	1.6	1.40	0.0	0.0	0.00	0.0	0.6	0.65	0.0
No. 21 + 10.000		0.0	0.00	0.0	0.1	0.05	0.0	1.1	1.35	0.0	0.0	0.00	0.0	0.5	0.55	0.0
No. 22		0.0	0.00	0.0	0.1	0.10	0.0	1.2	1.15	0.0	0.0	0.00	0.0	0.5	0.50	0.0
No. 22 + 10.000		0.0	0.00	0.0	0.5	0.30	0.0	0.4	0.80	0.0	0.0	0.00	0.0	0.5	0.50	0.0
No. 23		0.0	0.00	0.0	0.2	0.35	0.0	0.8	0.60	0.0	0.0	0.00	0.0	0.5	0.50	0.0
No. 23 + 10.000		0.0	0.00	0.0	0.1	0.15	0.0	1.0	0.90	0.0	0.0	0.00	0.0	0.5	0.50	0.0
No. 24		0.0	0.00	0.0	0.0	0.05	0.0	1.5	1.25	0.0	0.0	0.00	0.0	0.5	0.50	0.0
No. 24 + 10.000		0.0	0.00	0.0	0.1	0.05	0.0	1.2	1.35	0.0	0.0	0.00	0.0	0.6	0.55	0.0
No. 25		0.0	0.00	0.0	0.0	0.05	0.0	1.2	1.20	0.0	0.0	0.00	0.0	0.8	0.70	0.0
No. 25 + 10.000		0.0	0.00	0.0	0.0	0.00	0.0	1.1	1.15	0.0	0.0	0.00	0.0	0.8	0.80	0.0
No. 26		0.0	0.00	0.0	0.2	0.10	0.0	0.9	1.00	0.0	0.0	0.00	0.0	0.8	0.80	0.0
No. 26 + 10.000		0.0	0.00	0.0	0.8	0.50	0.0	0.1	0.50	0.0	0.0	0.00	0.0	0.8	0.80	0.0
No. 27		0.0	0.00	0.0	0.8	0.80	0.0	0.0	0.05	0.0	0.0	0.00	0.0	0.0	0.40	0.0
No. 27		0.0	0.00	0.0	0.5	0.65	0.0	1.8	0.90	0.0	0.6	0.30	0.0	0.0	0.00	0.0
No. 27 + 10.000		0.0	0.00	0.0	0.5	0.50	0.0	1.6	1.70	0.0	0.0	0.30	0.0	0.0	0.00	0.0
No. 28		0.0	0.00	0.0	0.6	0.55	0.0	1.2	1.40	0.0	0.0	0.00	0.0	0.0	0.00	0.0
No. 28 + 4.890		0.0	0.00	0.0	0.7	0.65	0.0	1.0	1.10	0.0	0.0	0.00	0.0	0.0	0.00	0.0
No. 28 + 9.720		0.0	0.00	0.0	0.4	0.55	0.0	0.7	0.85	0.0	0.0	0.00	0.0	0.0	0.00	0.0
	m			m^3			m^3			m^3			m^3			m^3
小　計	0.000			0.0			0.0			0.0			0.0			0.0
合　計	11.800			12.4			3.0			10.0			0.0			0.0

作業土工(擁壁工:右側)

土 工 数 量 計 算 書

測　　点	点間距離	床掘(土)			床掘(岩)			埋戻し(構造物周辺)			埋戻し[W<1.0 (D)]			埋戻し[1.0≦W＜2.5 (C)]		
		断　面	平均断面	数　量	断　面	平均断面	数　量	断　面	平均断面	数　量	断　面	平均断面	数　量	断　面	平均断面	数　量
No.　6		0.0			0.0			0.0			0.0			0.0		
No.　6 ＋ 10.000		0.0	0.00	0.0	0.0	0.00	0.0	0.0	0.00	0.0	0.0	0.00	0.0	0.0	0.00	0.0
No.　7		0.2	0.10	0.0	0.0	0.00	0.0	0.0	0.00	0.0	0.0	0.00	0.0	0.0	0.00	0.0
No.　7 ＋ 10.000		0.3	0.25	0.0	0.0	0.00	0.0	0.0	0.00	0.0	0.0	0.00	0.0	0.0	0.00	0.0
No.　8		3.6	1.95	0.0	0.0	0.00	0.0	0.3	0.15	0.0	0.1	0.05	0.0	0.0	0.00	0.0
No.　8 ＋ 11.800	11.800	12.3	7.95	93.8	0.0	0.00	0.0	0.6	0.45	5.3	0.3	0.20	2.4	0.0	0.00	0.0
No.　9		17.6	14.95	0.0	0.0	0.00	0.0	1.6	1.10	0.0	0.6	0.45	0.0	2.4	1.20	0.0
No. 10		0.0	8.80	0.0	0.0	0.00	0.0	0.0	0.80	0.0	0.0	0.30	0.0	0.0	1.20	0.0
No. 11		0.0	0.00	0.0	0.0	0.00	0.0	0.0	0.00	0.0	0.0	0.00	0.0	0.0	0.00	0.0
No. 12		0.0	0.00	0.0	0.0	0.00	0.0	0.0	0.00	0.0	0.0	0.00	0.0	0.0	0.00	0.0
No. 13		0.0	0.00	0.0	0.0	0.00	0.0	0.0	0.00	0.0	0.0	0.00	0.0	0.0	0.00	0.0
No. 13 ＋ 10.000		0.2	0.10	0.0	0.0	0.00	0.0	0.0	0.00	0.0	0.0	0.00	0.0	0.0	0.00	0.0
No. 14		0.4	0.30	0.0	0.0	0.00	0.0	0.0	0.00	0.0	0.0	0.00	0.0	0.0	0.00	0.0
No. 14 ＋　5.687		5.3	2.85	0.0	0.0	0.00	0.0	0.3	0.15	0.0	0.1	0.05	0.0	0.0	0.00	0.0
No. 14 ＋ 10.000		4.4	4.85	0.0	0.0	0.00	0.0	0.5	0.40	0.0	0.3	0.20	0.0	0.0	0.00	0.0
No. 15		0.6	2.50	0.0	0.0	0.00	0.0	0.2	0.35	0.0	0.0	0.15	0.0	0.0	0.00	0.0
No. 15 ＋ 10.000		2.8	1.70	0.0	0.0	0.00	0.0	0.3	0.25	0.0	0.1	0.05	0.0	0.0	0.00	0.0
No. 16		7.2	5.00	0.0	0.0	0.00	0.0	0.5	0.40	0.0	0.1	0.10	0.0	0.0	0.00	0.0
	m			m^3			m^3			m^3			m^3			m^3
小　計	11.800			93.8			0.0			5.3			2.4			0.0

作業土工(擁壁工:右側)

土 工 数 量 計 算 書

測　　点	点間距離	床掘(土)			床掘(岩)			埋戻し(構造物周辺)			埋戻し[W<1.0 (D)]			埋戻し[1.0≦W＜2.5 (C)]		
		断　面	平均断面	数　量	断　面	平均断面	数　量	断　面	平均断面	数　量	断　面	平均断面	数　量	断　面	平均断面	数　量
No. 16		7.9			0.0			0.9			0.2			0.0		
No. 16 + 10.000		16.4	12.15	0.0	0.0	0.00	0.0	0.6	0.75	0.0	0.1	0.15	0.0	0.0	0.00	0.0
No. 17		20.8	18.60	0.0	0.0	0.00	0.0	0.6	0.60	0.0	0.1	0.10	0.0	0.0	0.00	0.0
No. 17 + 10.000		18.7	19.75	0.0	0.0	0.00	0.0	0.6	0.60	0.0	0.1	0.10	0.0	0.0	0.00	0.0
No. 18		19.0	18.85	0.0	0.0	0.00	0.0	0.6	0.60	0.0	0.1	0.10	0.0	0.0	0.00	0.0
No. 18 + 10.000		21.0	20.00	0.0	0.0	0.00	0.0	1.0	0.80	0.0	0.1	0.10	0.0	0.0	0.00	0.0
No. 19		29.3	25.15	0.0	0.0	0.00	0.0	1.3	1.15	0.0	0.3	0.20	0.0	0.0	0.00	0.0
No. 19 + 10.000		17.6	23.45	0.0	0.0	0.00	0.0	0.6	0.95	0.0	0.1	0.20	0.0	0.0	0.00	0.0
No. 20		8.0	12.80	0.0	0.0	0.00	0.0	0.6	0.60	0.0	0.1	0.10	0.0	0.0	0.00	0.0
No. 20 + 10.000		15.7	11.85	0.0	0.0	0.00	0.0	0.8	0.70	0.0	0.3	0.20	0.0	0.0	0.00	0.0
	m			m^3			m^3			m^3			m^3			m^3
小　計	0.000			0.0			0.0			0.0			0.0			0.0

作業土工(擁壁工:右側)

土 工 数 量 計 算 書

測　　点	点間距離	床掘(土)			床掘(岩)			埋戻し(構造物周辺)			埋戻し[W<1.0 (D)]			埋戻し[1.0≦W＜2.5 (C)]		
		断　面	平均断面	数　量	断　面	平均断面	数　量	断　面	平均断面	数　量	断　面	平均断面	数　量	断　面	平均断面	数　量
No. 20 + 10.000		16.3			0.0			0.0			0.5			0.9		
No. 21		14.0	15.15	0.0	0.1	0.05	0.0	0.0	0.00	0.0	0.8	0.65	0.0	0.0	0.45	0.0
No. 21 + 10.000		15.3	14.65	0.0	0.9	0.50	0.0	0.0	0.00	0.0	0.7	0.75	0.0	0.0	0.00	0.0
No. 22		17.8	16.55	0.0	2.6	1.75	0.0	0.0	0.00	0.0	0.7	0.70	0.0	0.0	0.00	0.0
No. 22 + 10.000		18.5	18.15	0.0	0.6	1.60	0.0	0.0	0.00	0.0	0.5	0.60	0.0	0.0	0.00	0.0
No. 23		22.4	20.45	0.0	0.5	0.55	0.0	0.0	0.00	0.0	0.7	0.60	0.0	0.0	0.00	0.0
No. 23 + 10.000		20.1	21.25	0.0	0.3	0.40	0.0	0.0	0.00	0.0	0.5	0.60	0.0	0.4	0.20	0.0
No. 24		18.7	19.40	0.0	0.2	0.25	0.0	0.0	0.00	0.0	0.5	0.50	0.0	1.5	0.95	0.0
No. 24 + 10.000		23.5	21.10	0.0	0.2	0.20	0.0	0.0	0.00	0.0	0.5	0.50	0.0	2.1	1.80	0.0
No. 25		17.6	20.55	0.0	1.0	0.60	0.0	0.0	0.00	0.0	0.5	0.50	0.0	1.6	1.85	0.0
No. 25 + 10.000		20.7	19.15	0.0	0.5	0.75	0.0	0.0	0.00	0.0	0.5	0.50	0.0	1.4	1.50	0.0
No. 26		4.2	12.45	0.0	0.0	0.25	0.0	0.0	0.00	0.0	0.4	0.45	0.0	0.0	0.70	0.0
No. 26 + 10.000		5.4	4.80	0.0	0.0	0.00	0.0	0.0	0.00	0.0	0.4	0.40	0.0	0.0	0.00	0.0
No. 27		8.6	7.00	0.0	0.0	0.00	0.0	0.0	0.00	0.0	0.5	0.45	0.0	0.4	0.20	0.0
No. 27		3.9	6.25	0.0	0.0	0.00	0.0	0.0	0.00	0.0	0.4	0.45	0.0	0.0	0.20	0.0
No. 27 + 10.000		4.6	4.25	0.0	0.0	0.00	0.0	0.0	0.00	0.0	0.5	0.45	0.0	0.0	0.00	0.0
No. 28		5.8	5.20	0.0	0.0	0.00	0.0	0.0	0.00	0.0	0.4	0.45	0.0	1.0	0.50	0.0
No. 28 + 4.890		5.5	5.65	0.0	0.0	0.00	0.0	0.0	0.00	0.0	1.0	0.70	0.0	1.0	1.00	0.0
No. 28 + 9.720		2.8	4.15	0.0	0.0	0.00	0.0	0.0	0.00	0.0	0.4	0.70	0.0	0.0	0.50	0.0
	m			m^3			m^3			m^3			m^3			m^3
小　計	0.000			0.0			0.0			0.0			0.0			0.0
合　計	11.800			93.8			0.0			5.3			2.4			0.0

法面整形工

土 工 数 量 計 算 書

測　　点	点 間 距 離	切土法面整形(土)			盛土法面整形								
		断　面	平均断面	数　量	断　面	平均断面	数　量	断　面	平均断面	数　量	断　面	平均断面	数　量
No.　6		0.00			0.43								
No.　6 ＋ 10.000		0.00	0.000	0.00	1.48	0.955	0.00						
No.　7		1.72	0.860	0.00	0.00	0.740	0.00						
No.　7 ＋ 10.000		1.68	1.700	0.00	0.00	0.000	0.00						
No.　8		0.00	0.840	0.00	1.80	0.900	0.00						
No.　8 ＋ 11.800	11.800	0.00	0.000	0.00	0.00	0.900	10.62						
No.　9		0.00	0.000	0.00	0.00	0.000	0.00						
No. 10		0.00	0.000	0.00	1.35	0.675	0.00						
No. 11		0.00	0.000	0.00	2.31	1.830	0.00						
No. 12		0.00	0.000	0.00	2.05	2.180	0.00						
No. 13		0.00	0.000	0.00	1.99	2.020	0.00						
No. 13 ＋ 10.000		2.45	1.225	0.00	3.92	2.955	0.00						
No. 13 ＋ 10.000		1.87	2.160	0.00	0.00	1.960	0.00						
No. 14		3.50	2.685	0.00	0.00	0.000	0.00		横断図の法面鉛直高に斜比をかけた数量				
No. 14 ＋ 5.687		4.08	3.790	0.00	0.00	0.000	0.00						
No. 14 ＋ 10.000		4.66	4.370	0.00	0.00	0.000	0.00						
No. 15		6.53	5.595	0.00	0.00	0.000	0.00						
	m			m^2			m^2						
小　計	11.800			0.00			10.62						

法面整形工

土 工 数 量 計 算 書

測　　点	点 間 距 離	切土法面整形(土)			盛土法面整形								
		断　面	平均断面	数　量	断　面	平均断面	数　量	断　面	平均断面	数　量	断　面	平均断面	数　量
No. 15		6.53			0.00								
No. 15 + 10.000		13.82	10.175	0.00	0.00	0.000	0.00						
No. 16		12.50	13.160	0.00	0.00	0.000	0.00						
No. 16 + 10.000		6.78	9.640	0.00	0.00	0.000	0.00						
No. 17		2.80	4.790	0.00	0.00	0.000	0.00						
No. 17 + 10.000		1.98	2.390	0.00	0.00	0.000	0.00		横断図の法面鉛直高に斜比をかけた数量				
No. 17 + 10.000		4.38	3.180	0.00	0.00	0.000	0.00						
No. 18		4.04	4.210	0.00	0.00	0.000	0.00						
No. 18 + 10.000		7.42	5.730	0.00	0.00	0.000	0.00						
No. 19		6.15	6.785	0.00	0.00	0.000	0.00						
No. 19 + 10.000		0.00	3.075	0.00	0.00	0.000	0.00						
No. 22 + 2.000		0.00			0.00								
No. 22 + 10.000		4.44	2.220	0.00	0.00	0.000	0.00						
No. 23		8.98	6.710	0.00	0.00	0.000	0.00						
No. 23 + 10.000		4.35	6.665	0.00	0.00	0.000	0.00						
No. 23 + 13.000		0.00	2.175	0.00	0.00	0.000	0.00						
	m			m^2			m^2						
小　計	0.000			0.00			0.00						
合　計	11.800			0.00			10.62						

排水路部:作業土工(擁壁工)

土 工 数 量 計 算 書

測　　点	点 間 距 離	床掘(土)			埋戻し(構造物周辺)			埋戻し[W<1.0 (D)]					
		断　面	平均断面	数　量	断　面	平均断面	数　量	断　面	平均断面	数　量	断　面	平均断面	数　量
No.　8 (本線部)		4.4			1.9			0.2					
No.　3 (水路部)	2.850	4.4	4.40	12.5	1.9	1.90	5.4	0.2	0.20	0.6			
	m			m^3			m^3			m^3			
合　計	2.850			12.5			5.4			0.6			

水路部:作業土工(排水工)

土 工 数 量 計 算 書

測　　点	点 間 距 離	床掘(土)			埋戻し(構造物周辺)			埋戻し[W<1.0 (D)]					
		断　面	平均断面	数　量	断　面	平均断面	数　量	断　面	平均断面	数　量	断　面	平均断面	数　量
【県道交差部:横断管部】													
No.　0		5.1			2.0			1.3			(※ No.0とNo.0+9.0:左側の数量を準用)		
(No.　0 ＋　9.000)	6.500	3.9	4.50	29.3	1.7	1.85	12.0	1.2	1.25	8.1	(※ No.0の数量を準用)		
【坂路部】													
No.　0 ＋　9.000		7.8			1.6			1.7			(※ No.0+9.0:右側の数量を準用)		
No.　1	11.000	1.2	4.50	49.5	0.7	1.15	12.7	0.0	0.85	9.4			
No.　2	20.000	2.4	1.80	36.0	0.9	0.80	16.0	0.3	0.15	3.0			
No.　3	20.000	2.3	2.35	47.0	0.9	0.90	18.0	0.3	0.30	6.0			
	m			m^3			m^3			m^3			
合　計	57.500			161.8			58.7			26.5			

第　号　　数　量　計　算　書

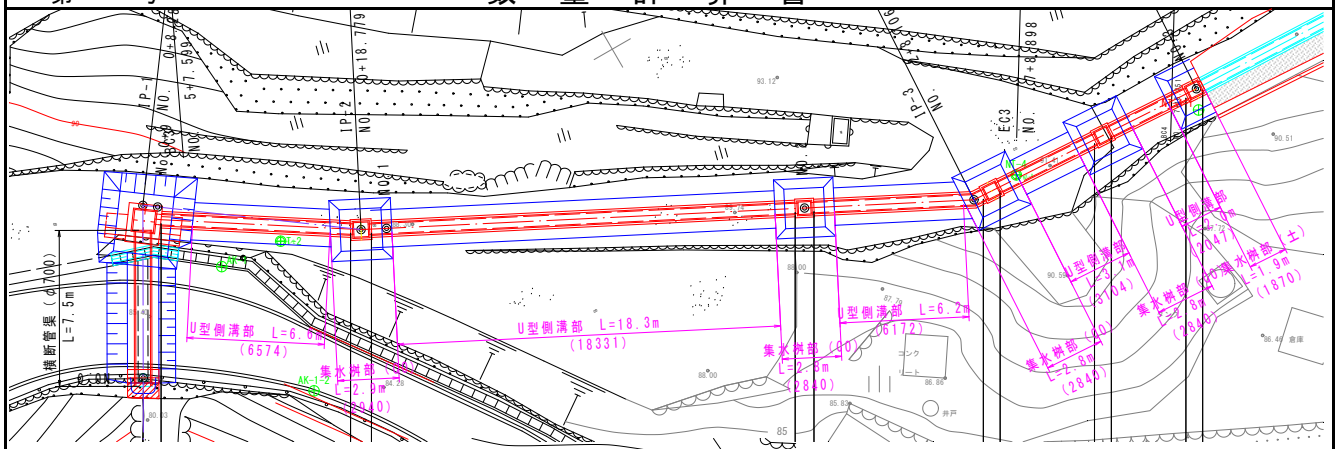

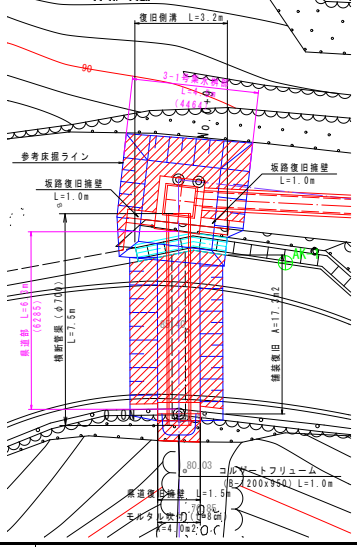

名　称	規　格	記号	計　算　式	単位	数　量
床掘	土	県道部	4.1×6.3m	m3	25.8
		3-1号	8.0×4.5m	m3	36.0
		U型側溝	1.4×(6.6+18.3+6.2+3.1+2.0)m	m3	50.7
		桝(CO)	2.2×(2.9+2.8×3箇所)m	m3	24.9
		桝(土)	2.5×1.9m	m3	4.8
			合計	m3	142.2
埋戻	構造物周辺	県道部	1.5×6.3m	m3	9.5
		3-1号	1.6×4.5m	m3	7.2
		U型側溝	0.7×(6.6+18.3+6.2+3.1+2.0)m	m3	25.3
		桝(CO)	0.9×(2.9+2.8×3箇所)m	m3	10.2
		桝(土)	1.1×1.9m	m3	2.1
			合計	m3	54.3
	W<1.0m	県道部	1.0×6.3m	m3	6.3
		3-1号	1.7×4.5m	m3	7.7
		U型側溝	0.0×(6.6+18.3+6.2+3.1+2.0)m	m3	0.0
		桝(CO)	0.3×(2.9+2.8×3箇所)m	m3	3.4
		桝(土)	0.4×1.9m	m3	0.8
			合計	m3	18.2

構造物取壊し工

【構造物撤去工：構造物取壊し工】 P

構造物取壊し工　　数　量　集　計　表

名　称	規　格	記号	計　算　式	単位	数　量
			※ 構造物取壊し工数量計算書より		
コンクリート取壊し	無筋構造物		本線部	m^3	0.0
			排水路部	m^3	19.5
			合計	m^3	19.5
石積み取壊し	ー		本線部	m^2	0.0
			排水路部	m^2	2.1
			合計	m^2	2.1
			2.1×0.20	m^3	0.4
アスファルト取壊し			県道部	m2	17.3
			17.3×0.05	m3	0.9
舗装版切断			県道部	m	9.0
建設泥処分				m3	0.01

構造部取壊し工（排水路部）　　P

第　　号　　数　量　計　算　書

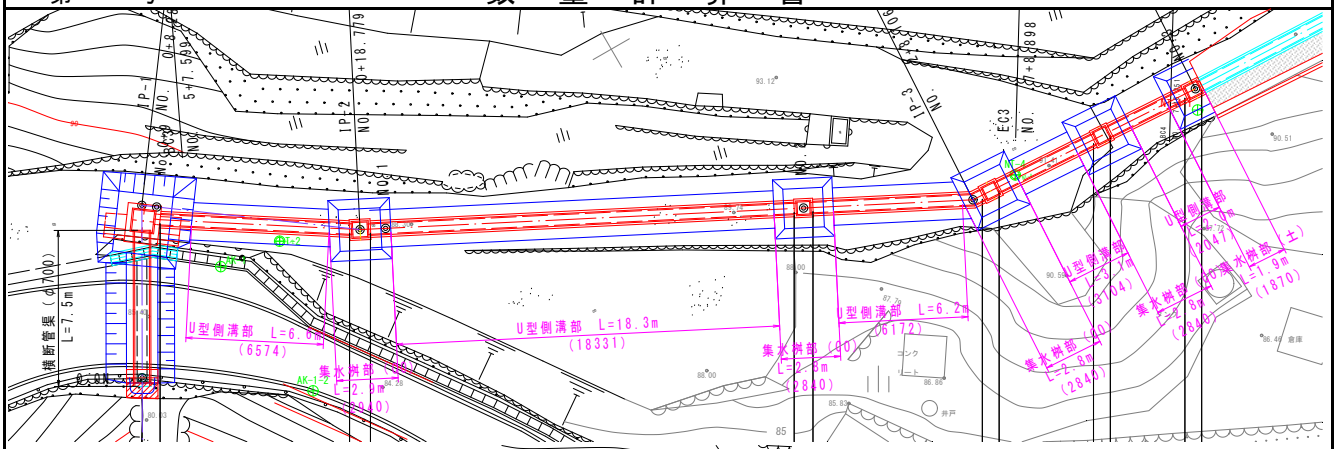

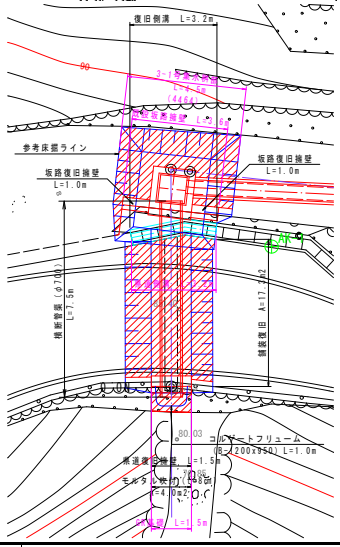

名　称	規　格	記号	計　算　式	単位	数　量
コンクリート取壊し	無筋構造物	GR基礎	0.2×1.5m	m3	0.3
		県道側溝	0.3×3.2m	m3	1.0
		既設坂路	1.6×3.6m	m3	5.8
		3-1号	0.4×4.5m	m3	1.8
		U型側溝	0.2×（6.6+18.3+6.2+3.1+2.0）m	m3	7.2
		桝（CO）	0.3×（2.9+2.8×3箇所）m	m3	3.4
		桝（土）	0.0×1.9m	m3	0.0
			合計	m3	19.5

構造部取壊し工(排水路部)　　P

第　　号　　数　量　計　算　書

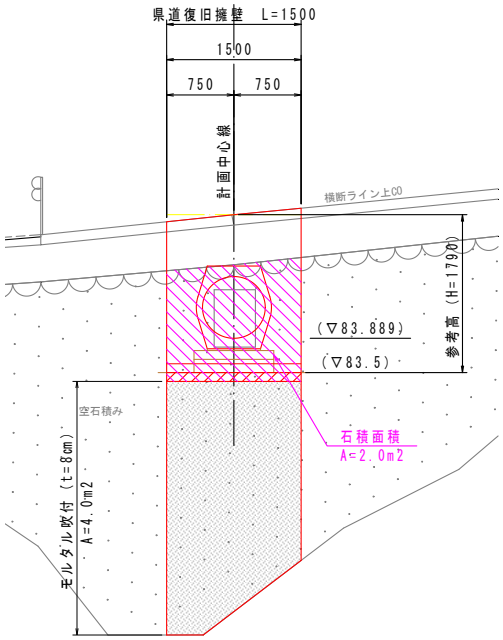

名　称	規　格	記号	計　算　式	単位	数　量
石積取壊し	ー	県道	2.0m2×1.044(斜比)	m2	2.1

構造部取壊し工（排水路部）　　P

第　　号

数　量　計　算　書

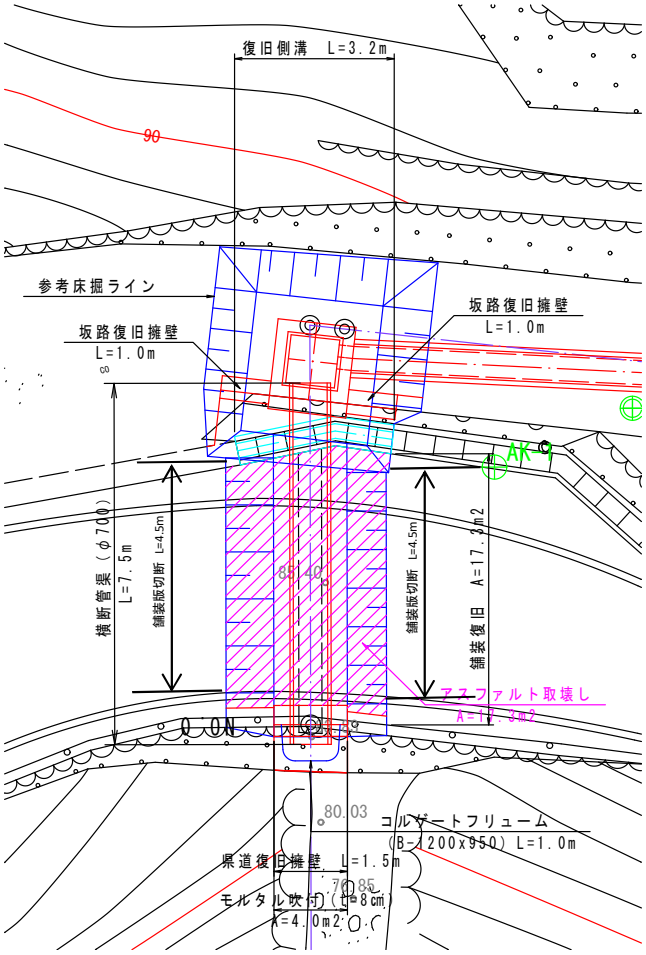

名　称	規　格	記号	計　算　式	単位	数　量
アスファルト取壊し	ー	県道		m2	17.3
舗装版切断		県道	4.5×2	m	9.0
建設汚泥処分			2.3×10^-2×0.05×9.0	m3	0.01

法　面　工

【法面工】

P

法面工	数　量　集　計　表				
名　称	規　格	記号	計　算　式	単位	数　量
			※ 法面工数量計算書より		
【吹付法枠】	設置面積			m2	0.00
梁	300×300			m	0.00
ラス張り				m2	0.00
水切りコンクリート				m3	0.00
植生基材吹付	t=3cm			m2	0.00
【鉄筋挿入工】					
鉄筋挿入工	現場条件Ⅰ			m	0.00
削孔長	φ65			m	0.00
グラウト材				m3	0.00
（材料費）					
ネジ節異形棒鋼	D19(SD345),L=5.0m			本	0.00
	D19(SD345),L=4.5m			本	0.00
	D19(SD345),L=4.0m			本	0.00
	D19(SD345),L=3.5m			本	0.00
ナット	D19用			個	0.00
スペーサー	D19用(D19-65)			個	0.00
シース				個	0.00
ワッシャー	φ74.5×25			個	0.00
角座金	150×150×9(φ45)			枚	0.00
頭部キャップ	φ100×150			個	0.00
円形型枠	VUφ75			m	0.00
【小段コンクリート】					
コンクリート	σck=18N/mm2			m3	0.000
【法面保護工】					
植生基材吹付	t=3cm			m2	0.00
植生マット				m2	0.00
（県道部）					
モルタル吹付	t=8cm			m2	4.0

【法面工:法面保護工】　　P

第　　号　　数　量　計　算　書

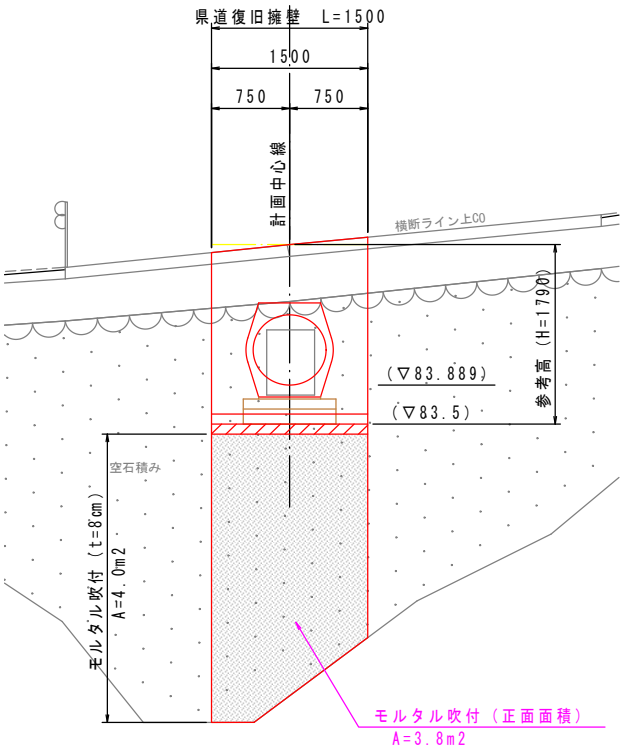

名　称	規　格	記号	計　算　式	単位	数　量
【1.0式当り数量】					
モルタル吹付			3.8m2(正面面積)×1.044(斜比)	m2	4.0

擁　壁　工

【擁壁工】

P

擁壁工			数　量　集　計　表		
名　称	規　格	記号	計　算　式	単位	数　量
			※ 擁壁工数量計算書より		
（作業土工）					
基面整正			24.86+0+0+22.65+0++0+0+2.25+2.92		
				m2	52.68
（1号重力式擁壁）					
コンクリート	σck=18N/mm2			m3	43.378
型枠	無筋構造物			m2	73.4
単管傾斜足場	H≦30m			掛m2	73.4
水抜パイプ	VP65			m	14.46
目地材	エラスタイト			m2	4.34
基礎砕石	RC-40　t=200			m2	24.86
（2号重力式擁壁）					
コンクリート	σck=18N/mm2			m3	0.0
型枠	無筋構造物			m2	0.0
水抜パイプ	VP65			m	0.0
目地材	エラスタイト			m2	0.0
基礎砕石	RC-40　t=200			m2	0.0
（もたれ式擁壁）					
コンクリート	σck=18N/mm2			m3	0.000
型枠	無筋構造物			m2	0.0
裏型枠	〃			m2	0.0
裏込材	RC-40			m3	0.0
単管傾斜足場	H≦30m			掛m2	0.0
水抜パイプ	VP65			m	0.0
目地材	エラスタイト			m2	0.0
基礎砕石	RC-40　t=200			m2	0.0
（1号坂路擁壁）					
コンクリート	σck=18N/mm2			m3	19.253
型枠	無筋構造物			m2	48.02
水抜パイプ	VP65			m	6.42
目地材	エラスタイト			m2	1.93
基礎砕石	RC-40　t=200			m2	22.65
（2号坂路擁壁）					
コンクリート	σck=18N/mm2			m3	0.0
型枠	無筋構造物			m2	0.0
水抜パイプ	VP65			m	0.0
目地材	エラスタイト			m2	0.0
基礎砕石	RC-40　t=200			m2	0.0

【擁壁工】 P

擁壁工			数　量　集　計　表		
名　称	規　格	記号	計　算　式	単位	数　量
			※ 擁壁工数量計算書より		
(ブロック積擁壁)					
ブロック積	控え35cm			m2	0.00
裏込コンクリート	σck=18N/mm2			m3	0.00
裏込材	RC-40			m3	0.0
単管傾斜足場	H≦30m			掛m2	0.0
(ブロック積擁壁:天端コンクリート)					
コンクリート	σck=18N/mm2			m3	0.0
型枠	小型			m2	0.0
(ブロック積擁壁:基礎コンクリート)					
コンクリート	σck=18N/mm2			m3	0.0
型枠	小型			m2	0.0
基礎砕石	RC-40　t=200			m2	0.0
(練石積)					
練石積	坂路部			m2	10.98
	法面側部			m2	0.00
(舗装止め)					
コンクリート	σck=18N/mm2			m3	0.00
型枠	小型			m2	0.0
基礎砕石	RC-40　t=100			m2	0.00
(転落防止柵基礎)					
コンクリート	σck=18N/mm2			m3	0.00
型枠	小型			m2	0.0
基礎砕石	RC-40　t=200			m2	0.00
(1-1号小口止め)				箇所	0.0
[1箇所当たり数量]					
コンクリート	σck=18N/mm2			m3	0.000
型枠	無筋構造物			m2	0.00
(1-2号小口止め)				箇所	0.0
[1箇所当たり数量]					
コンクリート	σck=18N/mm2			m3	0.000
型枠	無筋構造物			m2	0.00
足場工	単管			掛m2	0.0
(2-1号小口止め)				箇所	0.0
[1箇所当たり数量]					
コンクリート	σck=18N/mm2			m3	0.000
型枠	無筋構造物			m2	0.00

【擁壁工】 P

擁壁工			数　量　集　計　表		
名　称	規　格	記号	計　算　式	単位	数　量
(2-2号小口止め)				箇所	0.0
[1箇所当たり数量]					
コンクリート	σck=18N/mm2			m3	0.000
型枠	無筋構造物			m2	0.00
(3-1号小口止め)				箇所	0.0
[1箇所当たり数量]					
コンクリート	σck=18N/mm2			m3	0.000
型枠	無筋構造物			m2	0.00
足場工	単管傾斜			掛m2	0.00
(3-2号小口止め)				箇所	0.0
[1箇所当たり数量]					
コンクリート	σck=18N/mm2			m3	0.000
型枠	無筋構造物			m2	0.00
足場工	単管傾斜			掛m2	0.00
(4号小口止め)				箇所	0.0
[1箇所当たり数量]					
コンクリート	σck=18N/mm2			m3	0.000
型枠	無筋構造物			m2	0.00
足場工	単管傾斜			掛m2	0.00
(プレキャストガードレール基礎)					
プレキャストガードレール基礎	BC-20			m	0.00
(県道復旧擁壁)					
コンクリート	σck=18N/mm2			m3	1.650
型枠	無筋構造物			m2	5.69
均しコンクリート	σck=18N/mm2			m3	0.257
均し型枠	小型			m2	0.30
水抜パイプ	VP65			m	0.77
目地材	エラスタイト:t=10mm			m2	0.23
基礎砕石	RC-40　t=200			m2	2.25
コルゲートフリューム	B-1200×950			m	1.00
(坂路復旧擁壁)					
コンクリート	σck=18N/mm2			m3	2.993
型枠	無筋構造物			m2	7.97
単管傾斜足場	H≦30m			掛m2	4.32
水抜パイプ	VP65			m	1.0
目地材	エラスタイト:t=10mm			m2	0.3
基礎砕石	RC-40　t=200			m2	2.92

【擁壁工:1号重力式擁壁】 P

第　　号

数　量　計　算　書

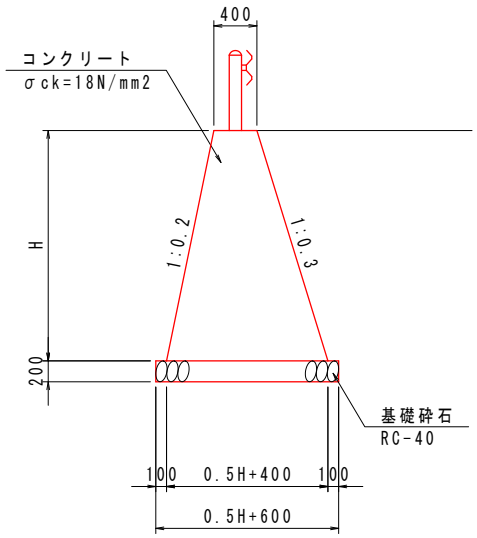

1.0m当り

名　称	規　格	単位	算　式
コンクリート	σck=18N/mm2	m3	0.250H^2+0.400H
型　枠	一般型枠	m2	2.064H
足場工	単管傾斜	掛m2	2.064H
基礎砕石	RC-40　t=200	m2	0.5H+0.60
基面整正	土砂	m2	0.5H+0.60

名　称	規　格	記号	計　算　式	単位	数　量
【1.0式当り数量】					
コンクリート	σck=18N/mm^2		別紙計算書より	m^3	43.378
型枠	無筋構造物		別紙計算書より	m^2	73.4
単管傾斜足場	H≦30m		別紙計算書より	掛m^2	73.4
水抜パイプ	VP65		43.378×1/3	m	14.46
目地材	エラスタイト:t=10mm		43.378×1/10	m^2	4.34
基礎砕石	RC-40　t=200		別紙計算書より	m^2	24.86
基面整正	土砂		別紙計算書より	m^2	24.86

1号重力式擁壁

数 量 計 算 書

測　　点	点 間 距 離	コンクリート			型枠			単管傾斜足場			基礎砕石（＝基面整正）			H
		断　面	平均断面	数　量	断　面	平均断面	数　量	断　面	平均断面	数　量	断　面	平均断面	数　量	
No.　8		1.163			3.10			3.10			1.35			1.5
No.　8 ＋　5.000	5.000	3.450	2.3065	11.533	6.19	4.645	23.23	6.19	4.645	23.23	2.10	1.725	8.63	3.0
No.　8 ＋　5.000		5.600			8.26			8.26			2.60			4.0
No.　8 ＋　6.000	1.000	5.600	5.6000	5.600	8.26	8.260	8.26	8.26	8.260	8.26	2.60	2.600	2.60	4.0
No.　8 ＋ 11.800	5.800	3.450	4.5250	26.245	6.19	7.225	41.91	6.19	7.225	41.91	2.10	2.350	13.63	3.0
No.　9		2.563	3.0065	0.000	5.16	5.675	0.00	5.16	5.675	0.00	1.85	1.975	0.00	2.5
No. 10		0.650	1.6065	0.000	2.06	3.610	0.00	2.06	3.610	0.00	1.10	1.475	0.00	1.0
No. 14 ＋　5.687		2.090			4.54			4.54			1.70			2.2
No. 14 ＋ 10.000		1.403	1.7465	0.000	3.51	4.025	0.00	3.51	4.025	0.00	1.45	1.575	0.00	1.7
No. 14 ＋ 15.500		0.743	1.0730	0.000	2.27	2.890	0.00	2.27	2.890	0.00	1.15	1.300	0.00	1.1
No. 18 ＋ 13.000		1.800			4.13			4.13			1.60			2.0
No. 19		1.163	1.4815	0.000	3.10	3.615	0.00	3.10	3.615	0.00	1.35	1.475	0.00	1.5
	m			m^3			m^2			掛m^2			m^2	
合　計	11.800			43.378			73.40			73.40			24.86	

【擁壁工:1号坂路擁壁】 P

第　　号

数　量　計　算　書

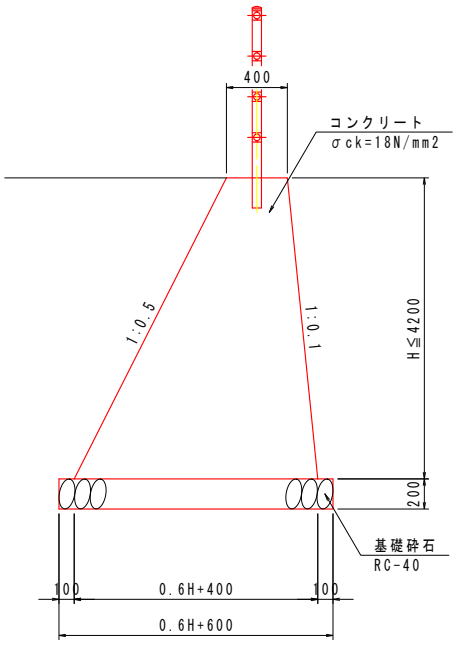

1.0m当り

名　称	規　格	単位	算　式
コンクリート	σck=18N/mm2	m3	0.300H^2+0.400H
型　枠	一般型枠	m2	2.123H
基礎砕石	RC-40　t=200	m2	0.6H+0.60
基面整正	土砂	m2	0.6H+0.60

名　称	規　格	記号	計　算　式	単位	数　量
【1.0式当り数量】					
コンクリート	σck=18N/mm^2		別紙計算書より	m^3	19.253
型枠	無筋構造物		別紙計算書より	m^2	48.02
水抜パイプ	VP65		19.253×1/3	m	6.42
目地材	エラスタイト:t=10mm		19.253×1/10	m^2	1.93
基礎砕石	RC-40　t=200		別紙計算書より	m^2	22.65
基面整正	土砂		別紙計算書より	m^2	22.65

1号坂路擁壁

数 量 計 算 書

測　　点	点 間 距 離	コンクリート			型枠			基礎砕石（＝基面整正）						H
		断　面	平均断面	数　量	断　面	平均断面	数　量	断　面	平均断面	数　量	断　面	平均断面	数　量	
(No.　7 ＋ 18.300)		1.275			3.18			1.50						1.5
(No.　8 ＋ 10.572)	14.100	1.275	1.2750	17.978	3.18	3.180	44.84	1.50	1.500	21.15				1.5
(No.　8 ＋ 11.475)	1.000	1.275	1.2750	1.275	3.18	3.180	3.18	1.50	1.500	1.50				1.5
No.　9		6.972	4.1235	0.000	8.92	6.050	0.00	3.12	2.310	0.00				4.2
	m			m^3			m^2			m^2				
合　計	15.100			19.253			48.02			22.65				

【練石積】

P

第　　号

数　量　計　算　書

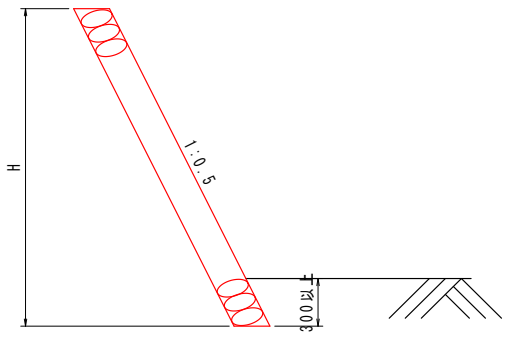

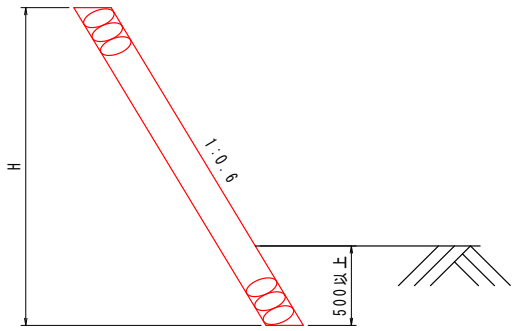

1.0m当り

名　称	規　格	単位	算　式
練石積	t=200	m2	1.118H

1.0m当り

名　称	規　格	単位	算　式
練石積	t=200	m2	1.166H

名　称	規　格	記号	計　算　式	単位	数　量
【1.0m当り数量】					
練石積	坂路部, t=200		1.118H	m^2	－
			※　1:0.5=√(1^2+0.5^2)=1.118		
	法面側部, t=200		1.166H	m^2	－
			※　1:0.6=√(1^2+0.6^2)=1.166		
【1.0式当り数量】					
延長	坂路部(勾配　1:0.5)		(No.8+6.0)	m	3.275
	法面側部(勾配　1:0.6)		(No.13+7.0)～No.13+10	m	2.800
練石積	坂路部, t=200		別紙計算書より	m^2	10.98
	法面側部, t=200		別紙計算書より	m^2	0.00

練石積

数 量 計 算 書

	点 間 距 離	練石積												H
		断　面	平均断面	数　量										
【坂路部】														
(No.　8 ＋　6.000)		3.35												3.0
(No.　8 ＋　6.000)	※2.850	3.35	3.354	9.56										3.0
(No.　8 ＋　6.000)	※0.425	3.35	3.354	1.43										3.0
※は平均長														
	m			m^3										
合　計	3.275			10.98										
【法面側部】														
(No. 13 ＋　7.000)		0.58												0.5
No. 13 ＋ 10.000		2.45	1.516	0.00										2.1
※は平均長														
	m			m^3										
合　計	0.000			0.00										

【擁壁工:参考　県道復旧擁壁】　　P

第　　号　　数　量　計　算　書

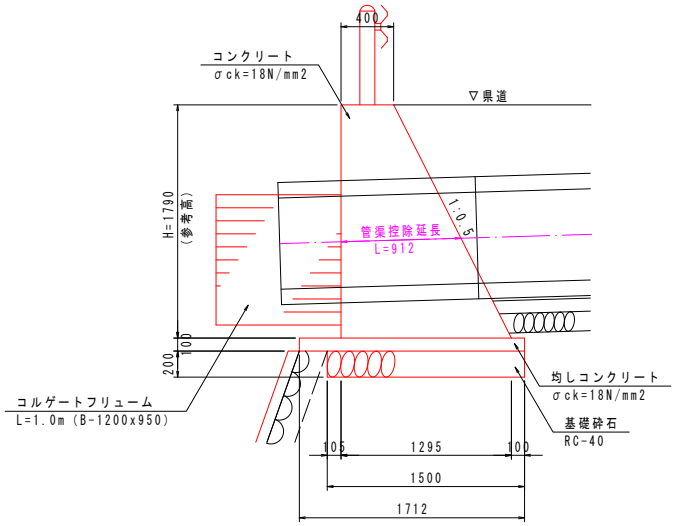

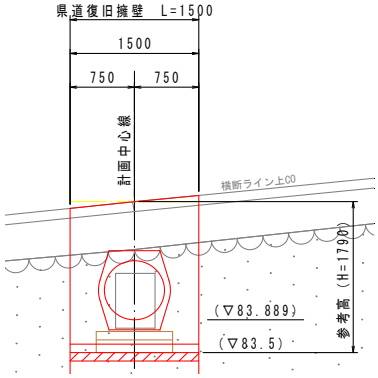

1.0m当り

名　称	規　格	単位	算　式
コンクリート	σck=18N/mm2	m3	1.517
型　枠	一般型枠	m2	3.79
均しコンクリート	σck=18N/mm2	m3	0.171
均し型枠	小型	m2	0.20
基礎砕石	RC-40　t=200	m2	1.50
基面整正	土砂	m2	1.50
コルゲートフリューム	B-1200x950	m	1.00

名　称	規　格	記号	計　算　式	単位	数　量
【延長】			県道路側取壊し延長	m	1.5
【1.0m当り数量】					
コンクリート	σck=18N/mm^2		(0.400+1.295)/2×1.790	m^3	1.517
型枠	無筋構造物		2.118×1.790	m^2	3.79
均しコンクリート	σck=18N/mm^2		1.712×0.10	m^3	0.171
均し型枠	小型		0.10×2	m^2	0.20
水抜パイプ	VP65		1.517×1/3	m	0.51
目地材	エラスタイト:t=10mm		1.517×1/10	m^2	0.15
基礎砕石	RC-40　t=200		1.500	m^2	1.50
基面整正	土砂		1.500	m^2	1.50
【1.0式当り数量】					
コンクリート	σck=18N/mm^2		1.517×1.5−0.6859(控除面積)×0.912	m^3	1.650
型枠	無筋構造物		3.79×1.5	m^2	5.69
均しコンクリート	σck=18N/mm^2		0.171×1.5	m^3	0.257
均し型枠	小型		0.2×1.5	m^2	0.30
水抜パイプ	VP65		0.51×1.5	m	0.77
目地材	エラスタイト:t=10mm		0.15×1.5	m^2	0.23
基礎砕石	RC-40　t=200		1.5×1.5	m^2	2.25
基面整正	土砂		1.5×1.5	m^2	2.25
コルゲートフリューム	B-1200×950			m	1.00

【擁壁工:参考　坂路復旧擁壁】　　P

第　　号　　数　量　計　算　書

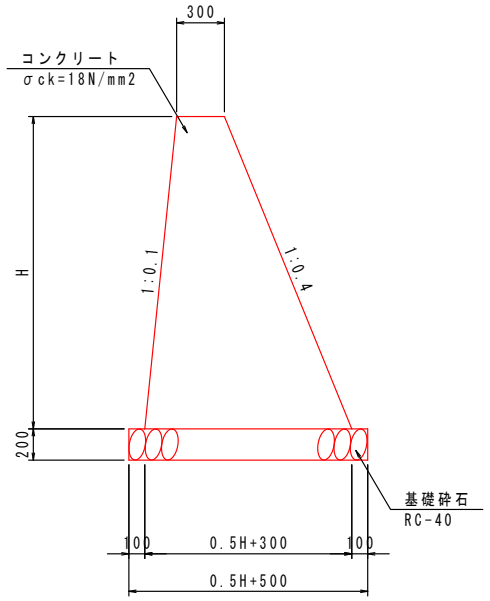

1.0m当り

名　称	規　格	単位	算　式
コンクリート	σck=18N/mm2	m3	0.250H^2+0.300H
型　枠	一般型枠	m2	2.082H
足　場	単管傾斜	掛m2	2.082H
基礎砕石	RC-40　t=200	m2	0.5H+0.50
基面整正	土砂	m2	0.5H+0.50

名　称	規　格	記号	計　算　式	単位	数　量
【1.0式当り数量】					
コンクリート	σck=18N/mm^2		別紙計算書より	m^3	2.993
型枠	無筋構造物		別紙計算書より	m^2	7.97
単管傾斜足場	H≦30m		別紙計算書より	掛m^2	4.32
水抜パイプ	VP65		2.993×1/3	m	1.00
目地材	エラスタイト:t=10mm		2.993×1/10	m^2	0.30
基礎砕石	RC-40　t=200		別紙計算書より	m^2	2.92
基面整正	土砂		別紙計算書より	m^2	2.92

参考　坂路復旧擁壁

数 量 計 算 書

測　　点	点 間 距 離	コンクリート			型枠			単管傾斜足場			基礎砕石（＝基面整正）			H
		断　面	平均断面	数　量	断　面	平均断面	数　量	断　面	平均断面	数　量	断　面	平均断面	数　量	
左側		1.233			3.54						1.35			1.70
	1.000	1.350	1.2915	1.292	3.75	3.645	3.65				1.40	1.375	1.38	1.80
右側		1.600			4.16			4.16			1.50			2.00
	1.000	1.801	1.7005	1.701	4.48	4.320	4.32	4.48	4.320	4.32	1.58	1.540	1.54	2.15
	m			m^3			m^2			掛m^2			m^2	
合　計	2.000			2.993			7.97			4.32			2.92	

排　水　工

【排水構造物工】

P

排水構造物工			数　量　集　計　表		
名　称	規　格	記号	計　算　式	単位	数　量
			※ 排水工数量計算書より		
（作業土工）					
基面整正			0+++0+0+++0++42.08+14.85+0+6.68++++3.75+1.21+1+1+1+1+1++++0+++2.24	m2	75.81
(1号U型側溝：標準部)					
コンクリート	σck=24N/mm2			m3	0.000
型枠	一般型枠			m2	0.00
均しコンクリート	σck=18N/mm2			m3	0.000
均しコンクリート型枠	小型			m2	0.00
基礎砕石	RC-40　t=200			m2	0.00
目地材	エラスタイトt=10mm			m2	0.00
鉄筋	SD345,D16			kg	0.0
	SD345,D13			kg	0.0
(1号U型側溝：起点部)					
コンクリート	σck=24N/mm2			m3	0.000
型枠	一般型枠			m2	0.00
均しコンクリート	σck=18N/mm2			m3	0.000
均しコンクリート型枠	小型			m2	0.00
基礎砕石	RC-40　t=200			m2	0.00
足場工	単管			掛m2	0.00
足掛金具	30SW φ19×300mm			本	0.0
鉄筋	SD345,D16			kg	0.0
	SD345,D13			kg	0.0
(1号U型側溝：終点部)					
コンクリート	σck=24N/mm2			m3	0.000
型枠	一般型枠			m2	0.00
均しコンクリート	σck=18N/mm2			m3	0.000
均しコンクリート型枠	小型			m2	0.00
基礎砕石	RC-40　t=200			m2	0.00
鉄筋	SD345,D16			kg	0.0
	SD345,D13			kg	0.0
(2号U型側溝)			No.11+18.997～No.13		
コンクリート	σck=24N/mm2			m3	0.000
型枠	一般型枠			m2	0.00
均しコンクリート	σck=18N/mm2			m3	0.000
均しコンクリート型枠	小型			m2	0.00
目地材	エラスタイトt=10mm			m2	0.00
基礎砕石	RC-40　t=200			m2	0.00
鉄筋	SD345,D13			kg	0.0

【排水構造物工】 P

排水構造物工			数　量　集　計　表		
名　称	規　格	記号	計　算　式	単位	数　量
			※ 排水工数量計算書より		
(3-1号U型側溝)					
コンクリート	σck=18N/mm2			m3	0.000
型枠	一般型枠			m2	0.00
基礎砕石	RC-40　t=150			m2	0.00
目地材	エラスタイトt=10mm			m2	0.00
(3-2号U型側溝)					
コンクリート	σck=18N/mm2		+	m3	0.000
間詰コンクリート	σck=18N/mm2			m3	0.000
型枠	一般型枠		+	m2	0.00
基礎砕石	RC-40　t=150		+	m2	0.00
目地材	エラスタイトt=10mm		+	m2	0.00
(4号U型側溝)					
コンクリート	σck=18N/mm2		0+	m3	0.0
間詰コンクリート	σck=18N/mm2			m3	0.0
型枠	一般型枠		0+	m2	0.0
基礎砕石	RC-40　t=150		0+	m2	0.0
目地材	エラスタイトt=10mm		0+	m2	0.0
(5-1号U型側溝)					
コンクリート	σck=18N/mm2			m3	13.791
型枠	一般型枠			m2	140.25
基礎砕石	RC-40　t=150			m2	42.08
目地材	エラスタイトt=10mm			m2	1.38
鋼製蓋	T-6・2　500用			枚	46.75
(5-2号U型側溝)					
コンクリート	σck=24N/mm2			m3	4.604
型枠	一般型枠			m2	43.07
均しコンクリート	σck=18N/mm2			m3	1.485
均しコンクリート型枠	小型			m2	2.97
基礎砕石	RC-40　t=200			m2	14.85
目地材	エラスタイトt=10mm			m2	0.46
鉄筋	SD345，D13			kg	1991.0
(5-3号U型側溝)					
コンクリート	σck=24N/mm2			m3	0.000
型枠	一般型枠			m2	0.00
均しコンクリート	σck=18N/mm2			m3	0.000
均しコンクリート型枠	小型			m2	0.00
基礎砕石	RC-40　t=200			m2	0.00
目地材	エラスタイトt=10mm			m2	0.00
鉄筋	SD345，D16			kg	0.0
	SD345，D13			kg	0.0

【排水構造物工】 P

排水構造物工			数　量　集　計　表		
名　称	規　格	記号	計　算　式	単位	数　量
			※ 排水工数量計算書より		
(横断管渠)					
鉄筋コンクリート台付管	φ700			本	3.75
敷きモルタル	1:2			m3	0.089
均しコンクリート	σck=18N/mm2			m3	0.668
同上型枠	均し型枠			m2	1.50
基礎材	RC-40,t=150			m2	6.68
(L型側溝)					
コンクリート	σck=18N/mm2			m3	0.000
型枠	一般型枠			m2	0.00
基礎砕石	RC-40　t=100			m2	0.00
目地材	エラスタイトt=10mm			m2	0.00
(1号排水用集水桝)					
コンクリート	σck=18N/mm2			m3	0.000
型枠	小型			m2	0.00
基礎砕石	RC-40　t=150			m2	0.00
鉄筋	SD345,D13			kg	0.0
(2号排水用集水桝)					
コンクリート	σck=18N/mm2			m3	0.000
型枠	小型			m2	0.00
基礎砕石	RC-40　t=150			m2	0.00
(3-1号排水用集水桝)					
コンクリート	σck=24N/mm2			m3	5.243
型枠	一般型枠			m2	30.62
均しコンクリート	σck=18N/mm2			m3	0.375
均しコンクリート型枠	小型			m2	0.78
足場工	単管			掛m2	20.46
基礎砕石	RC-40　t=200			m2	3.75
足掛金具	30SW φ19×300mm			本	8.00
鋼製蓋	T-6・2　□1000用			組	1.0
鉄筋	SD345, D13			kg	153.0
(3-2号排水用集水桝)					
コンクリート	σck=18N/mm2			m3	0.471
型枠	小型			m2	5.64
基礎砕石	RC-40　t=150			m2	1.21
鋼製蓋	T-6・2　□700用			組	1.0
(3-3号排水用集水桝)					
コンクリート	σck=18N/mm2			m3	0.398
型枠	小型			m2	4.94
基礎砕石	RC-40　t=150			m2	1.00
鋼製蓋	T-6・2　□600用			組	1.0

【排水構造物工】 P

排水構造物工	数　量　集　計　表				
名　称	規　格	記号	計　算　式	単位	数　量
			※ 排水工数量計算書より		
(3-4号排水用集水桝)					
コンクリート	σck=18N/mm2			m3	0.393
型枠	小型			m2	4.88
基礎砕石	RC-40　t=150			m2	1.00
鋼製蓋	T-6・2　□600用			組	1.0
(3-5号排水用集水桝)					
コンクリート	σck=18N/mm2			m3	0.391
型枠	小型			m2	4.85
基礎砕石	RC-40　t=150			m2	1.00
鋼製蓋	T-6・2　□600用			組	1.0
(3-6号排水用集水桝)					
コンクリート	σck=18N/mm2			m3	0.388
型枠	小型			m2	4.82
基礎砕石	RC-40　t=150			m2	1.00
鋼製蓋	T-6・2　□600用			組	1.0
(3-7号排水用集水桝)					
コンクリート	σck=18N/mm2			m3	0.405
型枠	小型			m2	5.10
基礎砕石	RC-40　t=150			m2	1.00
鋼製蓋	T-6・2　□600用			組	1.0
(3-8号排水用集水桝)					
コンクリート	σck=24N/mm2			m3	0.000
型枠	一般型枠			m2	0.00
均しコンクリート	σck=18N/mm2			m3	0.000
均しコンクリート型枠	小型			m2	0.00
足場工	単管			掛m2	0.00
基礎砕石	RC-40　t=200			m2	0.00
足掛金具	30SW φ19×300mm			本	0.00
鋼製蓋	T-6・2　□1000用			組	0.0
鉄筋	SD345，D13			kg	0.0
(3-9号排水用集水桝)					
コンクリート	σck=24N/mm2			m3	0.000
型枠	一般型枠			m2	0.00
均しコンクリート	σck=18N/mm2			m3	0.000
均しコンクリート型枠	小型			m2	0.00
足場工	単管			掛m2	0.00
基礎砕石	RC-40　t=200			m2	0.00
足掛金具	30SW φ19×300mm			本	0.00
鋼製蓋	T-6・2　□1000用			組	0.0
鉄筋	SD345，D13			kg	0.0

【排水構造物工】 P

排水構造物工			数　量　集　計　表		
名　称	規　格	記号	計　算　式	単位	数　量
			※ 排水工数量計算書より		
(U型用水路)					
コンクリート	σck=18N/mm2			m3	0.000
型枠	小型			m2	0.00
基礎砕石	RC-40　t=150			m2	0.00
目地材	エラスタイトt=10mm			m2	0.00
止水板	ゴム製 t=5mm			m	0.00
(U型用水路:軽量盛土部)					
コンクリート	σck=18N/mm2			m3	0.000
型枠	小型			m2	0.00
目地材	エラスタイトt=10mm			m2	0.00
止水板	ゴム製 t=5mm			m	0.00
調整コンクリート	σck=18N/mm2			m3	0.000
型枠	均し			m2	0.00
(横断溝)					
コンクリート	σck=18N/mm2			m3	0.000
型枠	無筋構造物			m2	0.00
基礎砕石	RC-40　t=150			m2	0.00
鋼製蓋	T-25　900×995×130			枚	0.00
(1号集水桝)					
コンクリート	σck=18N/mm2			m3	0.000
型枠	無筋構造物			m2	0.00
基礎砕石	RC-40　t=150			m2	0.00
鋼製蓋	T-25　890×900×90			枚	0.00
(2号集水桝)					
コンクリート	σck=18N/mm2			m3	0.000
型枠	無筋構造物			m2	0.00
基礎砕石	RC-40　t=150			m2	0.00
鋼製蓋	T-25　890×900×90			枚	0.00
(復旧側溝)					
コンクリート	σck=18N/mm2			m3	0.632
型枠	小型			m2	7.17
基礎砕石	RC-40　t=150			m2	2.24
目地材	エラスタイトt=10mm			m2	0.06
コンクリート蓋	C2-B300			m	3.20
(水道管撤去・再設置)					
撤去・再設置	VPφ20			m	90.0

【排水構造物工:5-1号U型側溝】 P

第　　号　　数　量　計　算　書

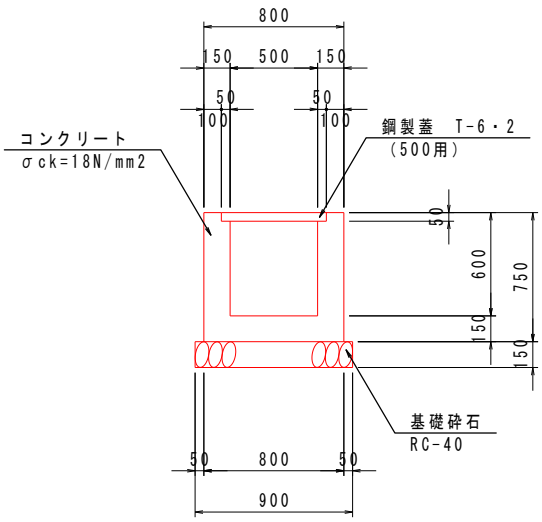

1.0m当り

名　称	規　格	単位	算　式
コンクリート	σck=18N/mm2	m3	0.295
型　枠	一般型枠	m2	3.00
基礎砕石	RC-40　t=150	m2	0.90
基面整正	土砂	m2	0.90
鋼製蓋	T-6・2　500用	枚	1.0

名　称	規　格	記号	計　算　式	単位	数　量
【延　長】			排水路測点:(No.0+9.229)～(No.0+18.273)	m	9.15
			排水路測点:(No.0+19.279)～(No.1+19.550)	m	20.35
			排水路測点:(No.2+0.45)～(No.2+8.606)	m	8.20
			排水路測点:(No.2+9.506)～(No.2+14.550)	m	5.05
			排水路測点:(No.2+15.45)～(No.2+19.437)	m	4.00
			合計	m	46.75
【作業土工】					
基面整正	土砂		0.9×46.75	m2	42.08
【1.0m当り数量】					
コンクリート	σck=18N/mm2		((0.8×0.75)-(0.5×0.6+0.05×0.05×2)	m3	0.295
型枠	一般型枠		0.75×4	m2	3.00
基礎砕石	RC-40　t=150			m2	0.90
鋼製蓋	T-6・2　500用			枚	1.00
【1.0m式数量】					
コンクリート	σck=18N/mm2		0.295×46.75	m3	13.791
型枠	一般型枠		3×46.75	m2	140.25
基礎砕石	RC-40　t=150		0.9×46.75	m2	42.08
目地材	エラスタイトt=10mm		13.791/10	m2	1.38
鋼製蓋	T-6・2　500用		1×46.75	枚	46.75

【排水構造物工:5-2号U型側溝】 P

第　　号

数　量　計　算　書

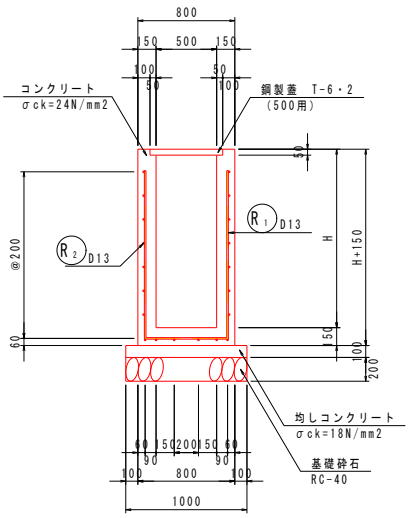

1.0m当り

名　称	規　格	単位	算　式
コンクリート	σck=24N/mm2	m3	0.3H+0.115
型　枠	一般型枠	m2	4H+0.3
均しコンクリート	σck=18N/mm2	m3	0.10
均し型枠	小型	m2	0.20
基礎砕石	RC-40　t=200	m2	1.00
基面整正	土砂	m2	1.00
鋼製蓋	T-6・2　500用	枚	1.0
鉄筋	SD345,D13	kg	別途算出

加工図

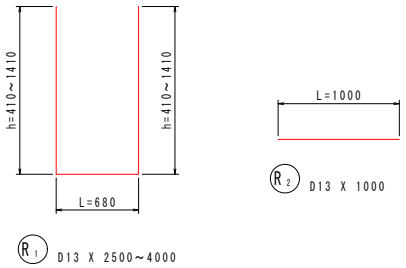

名　称	規　格	記号	計　算　式	単位	数　量
【延　長】			排水路測点:(No.2+19.437付近)～本線:(No.8+11.8付近)	m	14.85
			本線:(No.8+11.8)～(No.9)	m	
			合計	m	14.85
【作業土工】					
基面整正	土砂		1.0×14.85	m2	14.85
【1.0式当り数量】					
コンクリート	σck=24N/mm2		別紙計算書より	m3	4.604
型枠	一般型枠		別紙計算書より	m2	43.07
均しコンクリート	σck=18N/mm2		0.1×14.85	m3	1.485
均しコンクリート型枠	小型		0.2×14.85	m2	2.97
基礎砕石	RC-40　t=200		1.0×14.85	m2	14.85
目地材	エラスタイトt=10mm		4.604/10	m2	0.46
鉄筋	SD345,D13	①	((1.5m×5本+1.0m×10本)×0.995kg)×14.85	kg	259.00
	(1m当たり 0.995kg)	②	((2.0m×5本+1.0m×12本)×0.995kg)×14.85	kg	326.00
		③	((2.5m×5本+1.0m×14本)×0.995kg)×14.85	kg	392.00
		④	((3.0m×5本+1.0m×16本)×0.995kg)×14.85	kg	459.00
		⑤	((3.5m×5本+1.0m×20本)×0.995kg)×14.85	kg	555.00
			合計	kg	1991.00

5-2号U型側溝

数 量 計 算 書

測　　点	点 間 距 離	コンクリート			型枠									H
		断　面	平均断面	数　量	断　面	平均断面	数　量	断　面	平均断面	数　量				
(No.　2 ＋ 19.437)		0.295			2.70									0.600
(No.　8 ＋ 11.800)	14.850	0.325	0.3100	4.604	3.10	2.900	43.07							0.700
(No.　8 ＋ 11.800)		0.325			3.10									0.700
(No.　9)		0.574	0.4495	0.000	6.42	4.762	0.00							1.531
	m			m^3			m^2							
合　計	14.850			4.604			43.07							

【排水構造物工:横断管渠】 P

第　　号　　数　量　計　算　書

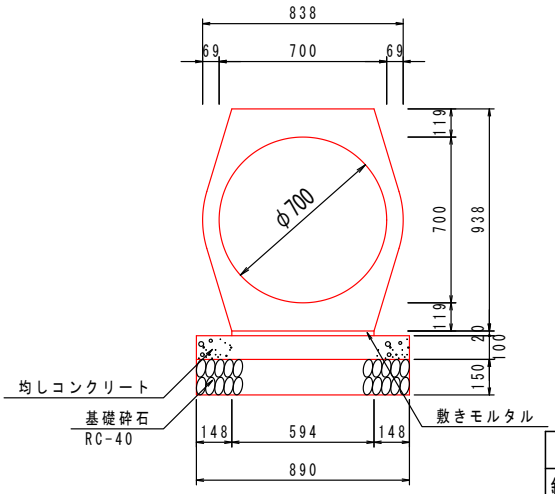

10.0m当り

名　称	規　格	単位	数　量
鉄筋コンクリート台付管	φ700	本	5.00
敷きモルタル	1：2	m3	0.119
均しコンクリート	σck≧18N/mm2	m3	0.890
同　上　型　枠	均し型枠	m2	2.00
基礎材	RC-40,t=150	m2	8.90

名　称	規　格	記号	計　算　式	単位	数　量
【延　長】			(№10)	m	
			県道交差部	m	7.50
			合計	m	7.50
【作業土工】					
基面整正	土砂		0.89×7.5	m2	6.68
【10.0m当り数量】					
鉄筋コンクリート台付管	φ700			本	5.00
敷きモルタル	1:2		0.594×0.02×10	m3	0.119
均しコンクリート	σck≧18N/mm2		0.89×0.1×10	m3	0.890
同上型枠	均し型枠		0.1×2×10	m2	2.00
基礎材	RC-40,t=150		0.89×10	m2	8.90
【1.0式当り数量】					
鉄筋コンクリート台付管	φ700		5/10×7.5	本	3.75
敷きモルタル	1:02		0.119/10×7.5	m3	0.089
均しコンクリート	σck≧18N/mm2		0.89/10×7.5	m3	0.668
同上型枠	均し型枠		2/10×7.5	m2	1.50
基礎材	RC-40,t=150		8.9/10×7.5	m2	6.68

【排水構造物工:1号排水用集水桝】 P

第　　号

数　量　計　算　書

平面図

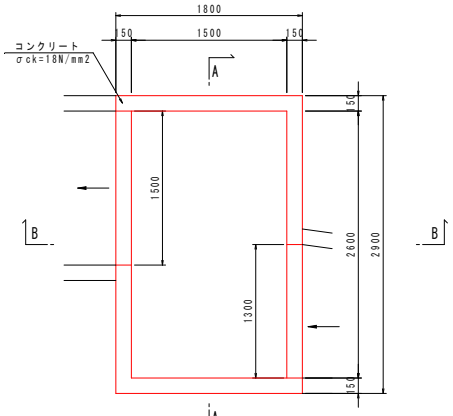

A－A

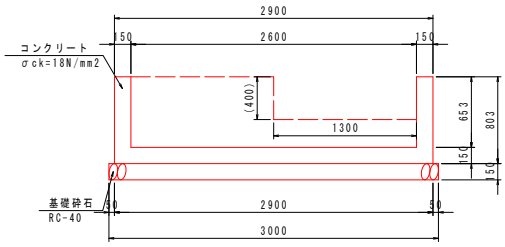

B－B

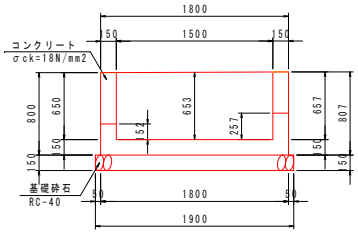

1.0基当り

名　称	規　格	単位	数　量
コンクリート	σck=18N/mm2	m3	1.455
型　枠	小型	m2	10.65
基礎砕石	RC-40　t=150	m2	5.70
基面整正	土砂	m2	5.70

名　称	規　格	記号	計　算　式	単位	数　量
【1基当り数量】					
コンクリート	σck=18N/mm^2	全体	1.8×2.9×0.803	m^3	
		控除①	1.5×2.6×0.653	m^3	
		控除①	0.15×1.5×(0.65−0.152)+0.15×1.3×(0.657−0.257)	m^3	
			合計	m^3	
型枠	小型	外側	1.8×0.803×2+2.9×0.8+2.9×0.807	m^2	
		内側	1.5×0.653×2+2.6×0.65+2.6×0.657	m^2	
		開口側面	0.15×(0.65−0.152)×2+0.15×(0.657−0.257)×2	m^2	
		控除	1.5×(0.65−0.152)×2+1.3×(0.657−0.257)×2	m^2	
			合計	m^2	
基礎砕石	RC-40　t＝150		3.0×1.9	m^2	
基面整正	土砂		3.0×1.9	m^2	
鉄筋	SD345,D13		配筋図(3)参照	kg	

【排水構造物工:2号排水用集水桝】 P

第　号　　数　量　計　算　書

平面図

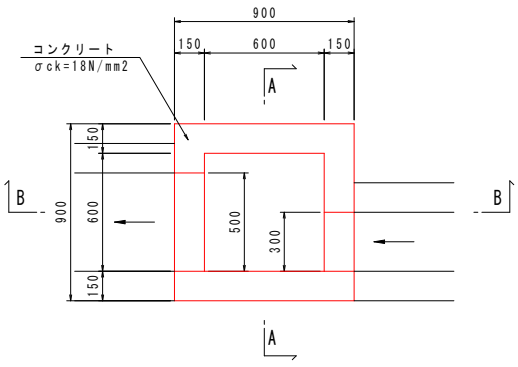

A-A

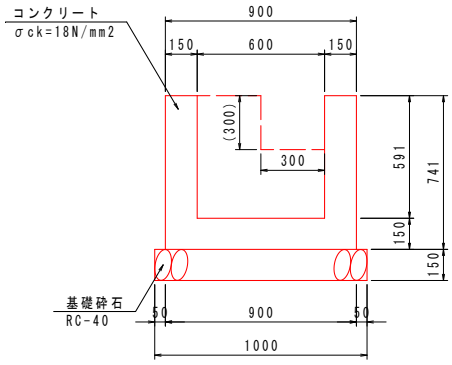

B-B

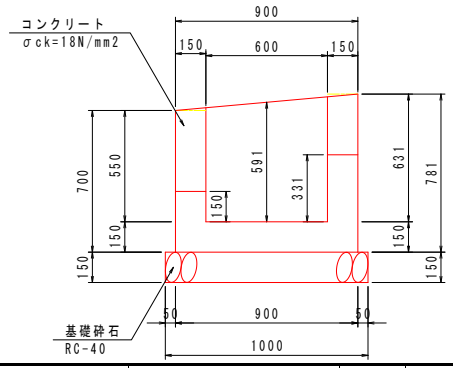

1.0基当り

名　称	規　格	単位	数　量
コンクリート	σck=18N/mm2	m3	0.343
型　枠	小型	m2	3.72
基礎砕石	RC-40　t=150	m2	1.00
基面整正	土砂	m2	1.00

名　称	規　格	記号	計　算　式	単位	数　量
【1基当り数量】					
コンクリート	σck=18N/mm^2	全体	0.9×0.9×0.741	m^3	
		控除①	0.6×0.6×0.591	m^3	
		控除②	0.15×0.5×(0.55−0.15)+0.15×0.3×(0.631−0.331)	m^3	
			合計	m^3	
型枠	小型	外側	0.9×0.741×2+0.9×0.7+0.9×0.781	m^2	
		内側	0.6×0.591×2+0.6×0.55+0.6×0.631	m^2	
		開口側面	0.15×(0.55−0.15)×2+0.15×(0.631−0.331)×2	m^2	
		控除	0.5×(0.55−0.15)×2+0.3×(0.631−0.331)×2	m^2	
			合計	m^2	
基礎砕石	RC-40　t＝150		1.0×1.0	m^2	
基面整正	土砂		1.0×1.0	m^2	

【排水構造物工:3-1号排水用集水桝】 P

第　　号　　数　量　計　算　書

平面図

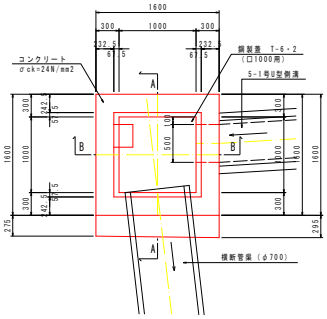

A-A

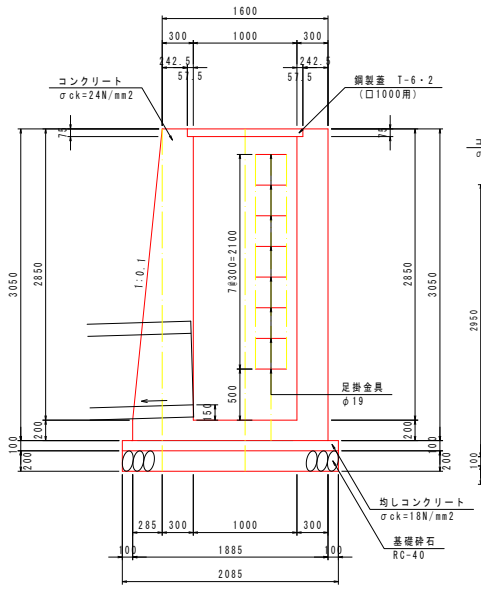

B-B

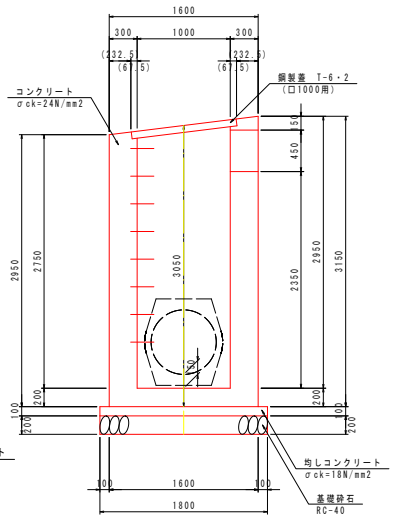

1.0箇所当り

名　称	規　格	単位	算　式
コンクリート	σck=24N/mm2	m3	5.243
型　枠	一般型枠	m2	30.62
均しコンクリート	σck=18N/mm2	m3	0.375
均しコンクリート型枠	小型	m2	0.78
基礎砕石	RC-40　t=200	m2	3.75
足場工	単管	掛m2	20.46
基面整正	土砂	m2	3.75
足掛金具	30SW φ19×300mm	本	8.0
鋼製蓋	T-6・2　□1000用	組	1.0
鉄筋	SD345,D13	kg	別途算出

※鉄筋は配筋図（4）参照

名　称	規　格	記号	計　算　式	単位	数　量
【1基当り数量】					
コンクリート	σck=24N/mm^2		1.6×1.6×3.05−(1×1×(2.85−0.075))	m^3	5.033
			0.285×3.05×1.6−(0.285×2.85×1/2×1.6)	m^3	0.741
		控除①	((1+0.0675×2)×(1+0.0575×2))×0.075	m^3	−0.095
		控除②	0.45×0.5×0.3+管渠断面積:0.6859×(0.585+0.49)/2	m^3	−0.436
			合計	m^3	5.243
型枠	一般型枠	外側①	1.6×3.05+((1.004×2.85)+0.2)×1.6	m^2	9.78
		外側②	(1.6+1.885)/2×2.85×2+0.2×1.885×2	m^2	10.69
		内側	1.0×2.85×4	m^2	11.40
		開口側面	(0.45+0.5)×0.3×2	m^2	0.57
		控除	0.45×0.5×2+管渠断面積:0.6859×2	m^2	−1.82
			合計	m^2	30.62
均しコンクリート	σck=18N/mm^2		1.8×2.085×0.1	m^3	0.375
均しコンクリート型枠	小型		(2.085+1.8)×0.1×2	m^2	0.78
足場工	単管		1.6×3.05+((1.004×2.85)+0.2)×1.6		
			+(1.6+1.885)/2×2.85×2+0.2×1.885×2	掛m^2	20.46
基礎砕石	RC-40　t=200		2.085×1.8	m^2	3.75
基面整正	土砂		2.085×1.8	m^2	3.75
足掛金具	30SW φ19×300mm			本	8.0
鋼製蓋	T-6・2　□1000用			組	1.0
鉄筋	SD345,D13		配筋図(4)参照	kg	153

【排水構造物工:3-2号排水用集水桝】 P

第　　号　　数　量　計　算　書

平面図

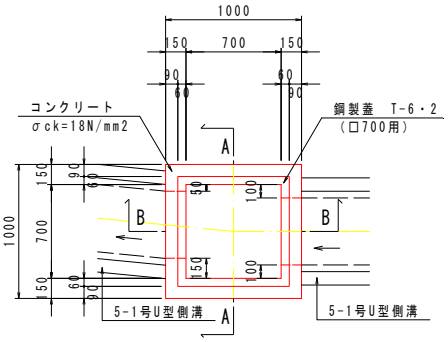

A-A

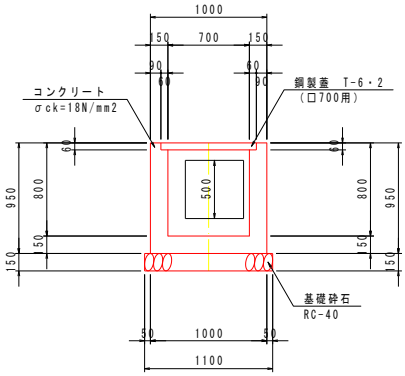

B-B

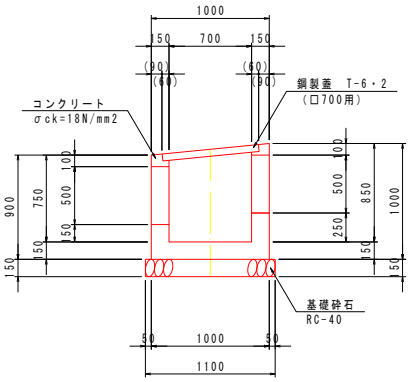

1.0基当り

名　称	規　格	単位	数　量
コンクリート	σck=18N/mm2	m3	0.471
型　枠	小型	m2	5.64
基礎砕石	RC-40　t=150	m2	1.21
基面整正	土砂	m2	1.21
鋼製蓋	T-6・2　□700用	組	1.0

名　称	規　格	記号	計　算　式	単位	数　量
【1基当り数量】					
コンクリート	σck=18N/mm^2	全体	1.0×1.0×0.95	m^3	0.950
		控除①	0.7×0.7×0.8+0.06×0.06×(0.7+0.06+0.06)×4	m^3	−0.404
		控除②	0.5×0.5×0.15×2	m^3	−0.075
			合計	m^3	0.471
型枠	小型	外側	1.0×0.95×2+1.0×0.9+1.0×1.0	m^2	3.80
		内側	0.7×0.8×2+0.7×0.75+0.7×0.85	m^2	2.24
		開口側面	0.5×0.15×8	m^2	0.60
		控除	0.5×0.5×4	m^2	−1.00
			合計	m^2	5.64
基礎砕石	RC-40　t=150		1.1×1.1	m^2	1.21
基面整正	土砂		1.1×1.1	m^2	1.21
鋼製蓋	T-6・2　□700用			組	1.0

【排水構造物工:3-3号排水用集水桝】 P

第　　号

数　量　計　算　書

平面図

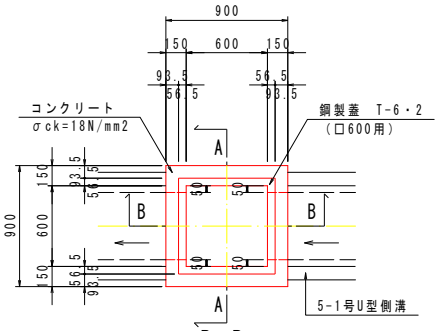

A-A

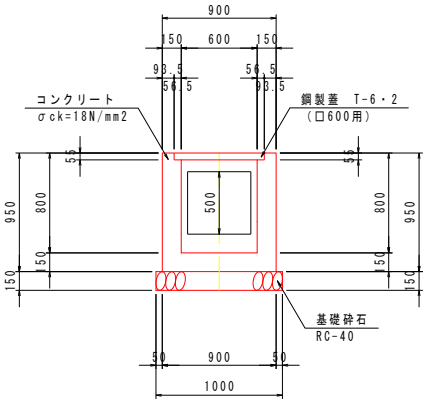

B-B

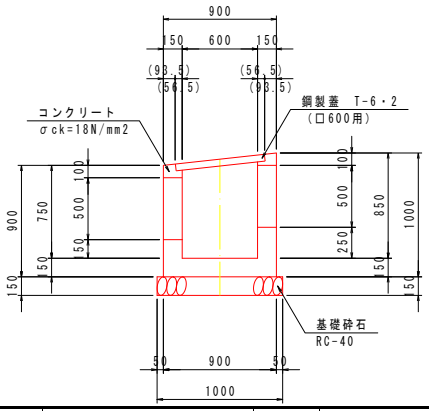

1.0基当り

名　称	規　格	単位	数　量
コンクリート	σck=18N/mm2	m3	0.398
型　枠	小型	m2	4.94
基礎砕石	RC-40　t=150	m2	1.00
基面整正	土砂	m2	1.00
鋼製蓋	T-6・2　□600用	組	1.0

名　称	規　格	記号	計　算　式	単位	数　量
【1基当り数量】					
コンクリート	σck=18N/mm^2	全体	0.9×0.9×0.95	m^3	0.770
		控除①	0.6×0.6×0.8+0.0565×0.055×(0.6+0.0565+0.0565)×4	m^3	−0.297
		控除②	0.5×0.5×0.15×2	m^3	−0.075
			合計	m^3	0.398
型枠	小型	外側	0.9×0.95×2+0.9×0.9+0.9×1.0	m^2	3.42
		内側	0.6×0.8×2+0.6×0.75+0.6×0.85	m^2	1.92
		開口側面	0.5×0.15×8	m^2	0.60
		控除	0.5×0.5×4	m^2	−1.00
			合計	m^2	4.94
基礎砕石	RC-40　t＝150		1.0×1.0	m^2	1.00
基面整正	土砂		1.0×1.0	m^2	1.00
鋼製蓋	T-6・2　□600用			組	1.0

【排水構造物工:3-4号排水用集水桝】 P

第　　号

数　量　計　算　書

平面図

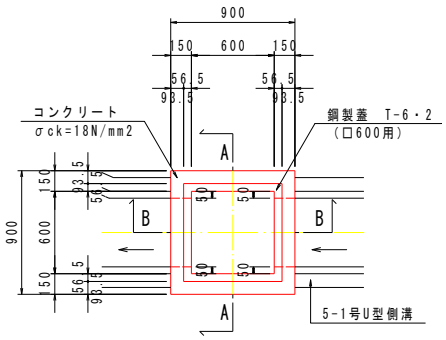

A-A

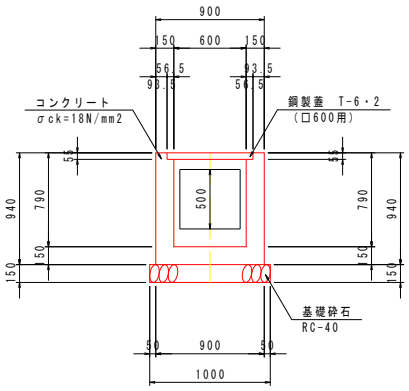

B-B

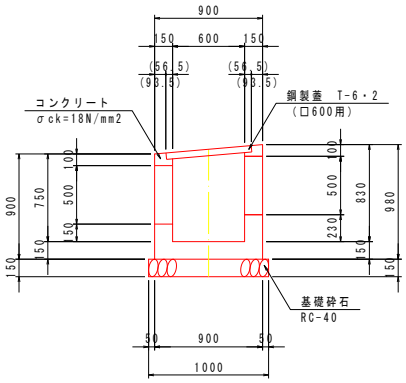

1.0基当り

名　称	規　格	単位	数　量
コンクリート	σck=18N/mm2	m3	0.393
型　枠	小型	m2	4.88
基礎砕石	RC-40　t=150	m2	1.00
基面整正	土砂	m2	1.00
鋼製蓋	T-6・2　□600用	組	1.0

名　称	規　格	記号	計　算　式	単位	数　量
【1基当り数量】					
コンクリート	σck=18N/mm^2	全体	0.9×0.9×0.94	m^3	0.761
		控除①	0.6×0.6×0.79+0.0565×0.055×(0.6+0.0565+0.0565)×4	m^3	−0.293
		控除②	0.5×0.5×0.15×2	m^3	−0.075
			合計	m^3	0.393
型枠	小型	外側	0.9×0.94×2+0.9×0.9+0.9×0.98	m^2	3.38
		内側	0.6×0.79×2+0.6×0.75+0.6×0.83	m^2	1.90
		開口側面	0.5×0.15×8	m^2	0.60
		控除	0.5×0.5×4	m^2	−1.00
			合計	m^2	4.88
基礎砕石	RC-40　t=150		1.0×1.0	m^2	1.00
基面整正	土砂		1.0×1.0	m^2	1.00
鋼製蓋	T-6・2　□600用			組	1.0

【排水構造物工:3-5号排水用集水桝】 P

第　　号

数　量　計　算　書

平面図

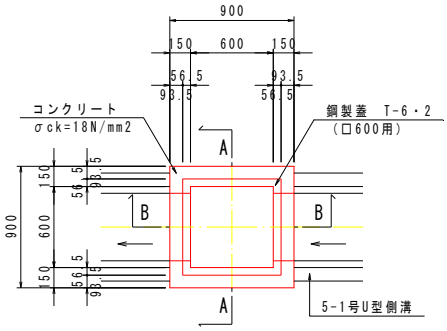

A-A

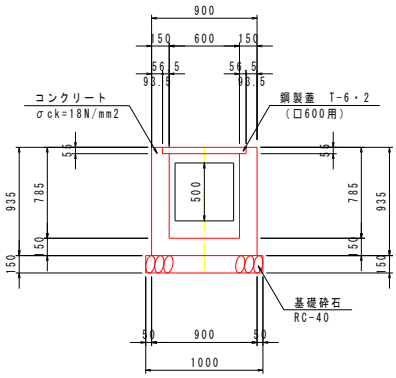

B-B

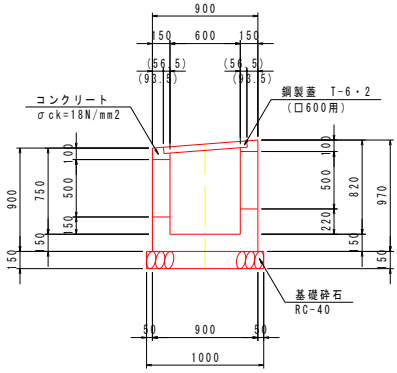

1.0基当り

名　称	規　格	単位	数　量
コンクリート	σck=18N/mm2	m3	0.391
型　枠	小型	m2	4.85
基礎砕石	RC-40　t=150	m2	1.00
基面整正	土砂	m2	1.00
鋼製蓋	T-6・2　□600用	組	1.0

名　称	規　格	記号	計　算　式	単位	数　量
【1基当り数量】					
コンクリート	σck=18N/mm^2	全体	0.9×0.9×0.935	m^3	0.757
		控除①	0.6×0.6×0.785+0.0565×0.055×(0.6+0.0565+0.0565)×4	m^3	−0.291
		控除②	0.5×0.5×0.15×2	m^3	−0.075
			合計	m^3	0.391
型枠	小型	外側	0.9×0.935×2+0.9×0.9+0.9×0.97	m^2	3.37
		内側	0.6×0.785×2+0.6×0.75+0.6×0.82	m^2	1.88
		開口側面	0.5×0.15×8	m^2	0.60
		控除	0.5×0.5×4	m^2	−1.00
			合計	m^2	4.85
基礎砕石	RC-40　t＝150		1.0×1.0	m^2	1.00
基面整正	土砂		1.0×1.0	m^2	1.00
鋼製蓋	T-6・2　□600用			組	1.0

【排水構造物工:3-6号排水用集水桝】 P

第　　号　　数　量　計　算　書

平面図

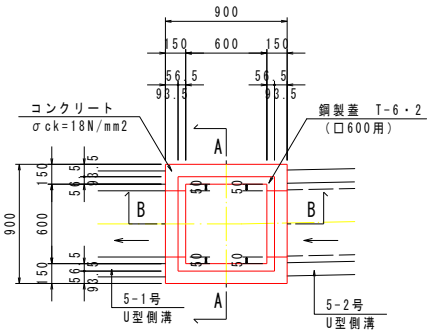

A-A

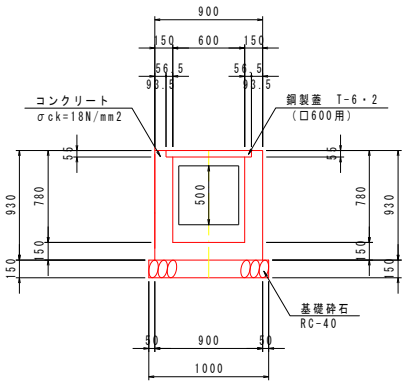

B-B

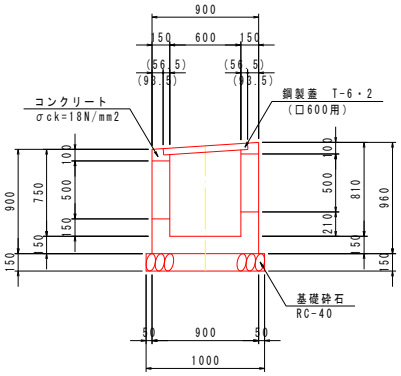

1.0基当り

名　称	規　格	単位	数　量
コンクリート	σck=18N/mm2	m3	0.388
型　枠	小型	m2	4.82
基礎砕石	RC-40　t=150	m2	1.00
基面整正	土砂	m2	1.00
鋼製蓋	T-6・2　□600用	組	1.0

名　称	規　格	記号	計　算　式	単位	数　量
【1基当り数量】					
コンクリート	σck=18N/mm^2	全体	0.9×0.9×0.93	m^3	0.753
		控除①	0.6×0.6×0.78+0.0565×0.055×(0.6+0.0565+0.0565)×4	m^3	−0.29
		控除②	0.5×0.5×0.15×2	m^3	−0.075
			合計	m^3	0.388
型枠	小型	外側	0.9×0.93×2+0.9×0.9+0.9×0.96	m^2	3.35
		内側	0.6×0.78×2+0.6×0.75+0.6×0.81	m^2	1.87
		開口側面	0.5×0.15×8	m^2	0.60
		控除	0.5×0.5×4	m^2	−1.00
			合計	m^2	4.82
基礎砕石	RC-40　t=150		1.0×1.0	m^2	1.00
基面整正	土砂		1.0×1.0	m^2	1.00
鋼製蓋	T-6・2　□600用			組	1.0

【排水構造物工:3-7号排水用集水桝】 P

第　　号　　数　量　計　算　書

平面図

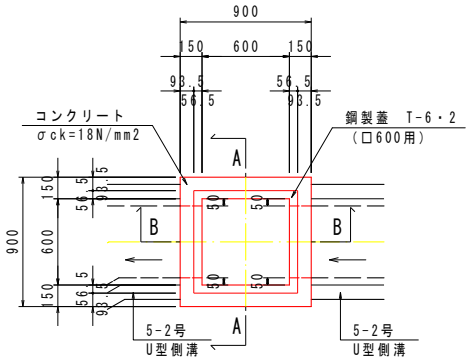

A-A

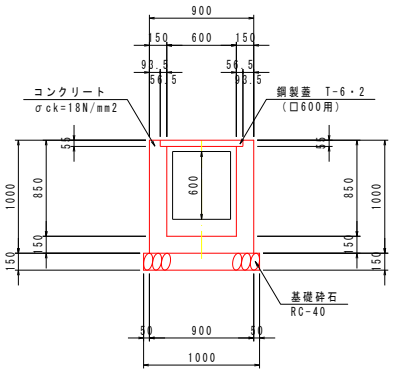

B-B

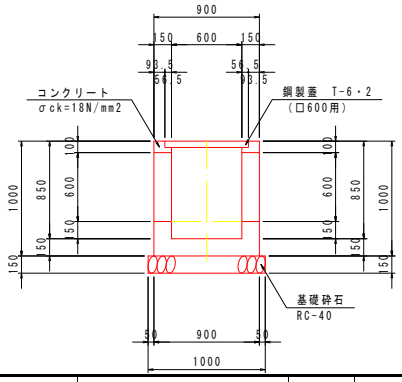

1.0基当り

名　称	規　格	単位	数　量
コンクリート	σck=18N/mm2	m3	0.405
型　枠	小型	m2	5.10
基礎砕石	RC-40　t=150	m2	1.00
基面整正	土砂	m2	1.00
鋼製蓋	T-6・2　□600用	組	1.0

名　称	規　格	記号	計　算　式	単位	数　量
【1基当り数量】					
コンクリート	σck=18N/mm^2	全体	0.9×0.9×1.0	m^3	0.810
		控除①	0.6×0.6×0.85+0.0565×0.055×(0.6+0.0565+0.0565)×4	m^3	−0.315
		控除②	0.5×0.6×0.15×2	m^3	−0.090
			合計	m^3	0.405
型枠	小型	外側	0.9×1.0×4	m^2	3.60
		内側	0.6×0.85×4	m^2	2.04
		開口側面	0.5×0.15×4+0.6×0.15×4	m^2	0.66
		控除	0.5×0.6×4	m^2	−1.20
			合計	m^2	5.10
基礎砕石	RC-40　t=150		1.0×1.0	m^2	1.00
基面整正	土砂		1.0×1.0	m^2	1.00
鋼製蓋	T-6・2　□600用			組	1.0

【排水構造物工:復旧側溝】 P

第　　号

数　量　計　算　書

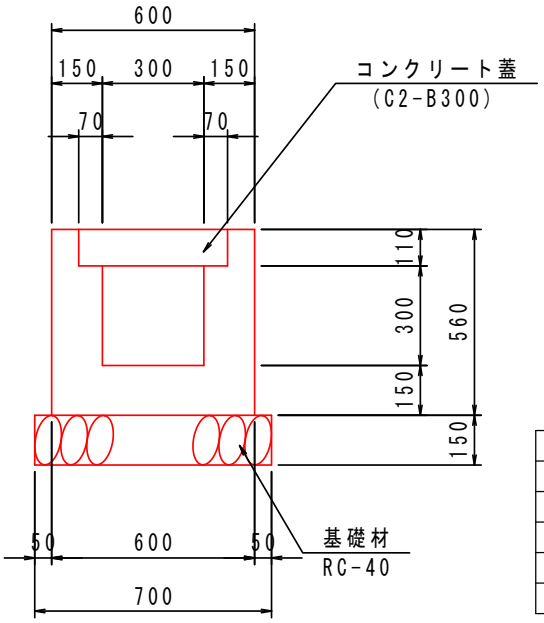

10.0m当り

名　称	規　格	単位	数　量
コンクリート	σck≧18N/mm2	m3	1.976
型　枠	小型構造物	m2	22.40
基礎材	RC-40	m2	7.00
コンクリート蓋	C2-B300	m	10.00
基面整正	土砂	m2	7.00

名　称	規　格	記号	計　算　式	単位	数　量
【延　長】			県道部	m	3.20
【作業土工】					
基面整正	土砂		7.00/10×3.2	m2	2.24
【10.0m当り数量】					
コンクリート	σck=18N/mm2		(0.60×0.56−0.30×0.30−0.44×0.11)×10	m3	1.976
型枠	小型		0.56×4×10	m2	22.40
基礎砕石	RC-40　t=15cm		0.700×10	m2	7.00
目地材	エラスタイトt=10mm		1.976/10	m2	0.20
【1.0式当り数量】					
コンクリート	σck=18N/mm2		1.976/10×3.2	m3	0.632
型枠	小型		22.4/10×3.2	m2	7.17
基礎砕石	RC-40　t=15cm		7/10×3.2	m2	2.24
目地材	エラスタイトt=10mm		0.2/10×3.2	m2	0.06
コンクリート蓋	C2-B300			m	3.20

【排水構造物工:水道管撤去・復旧】 P

第　　号　　数　量　計　算　書

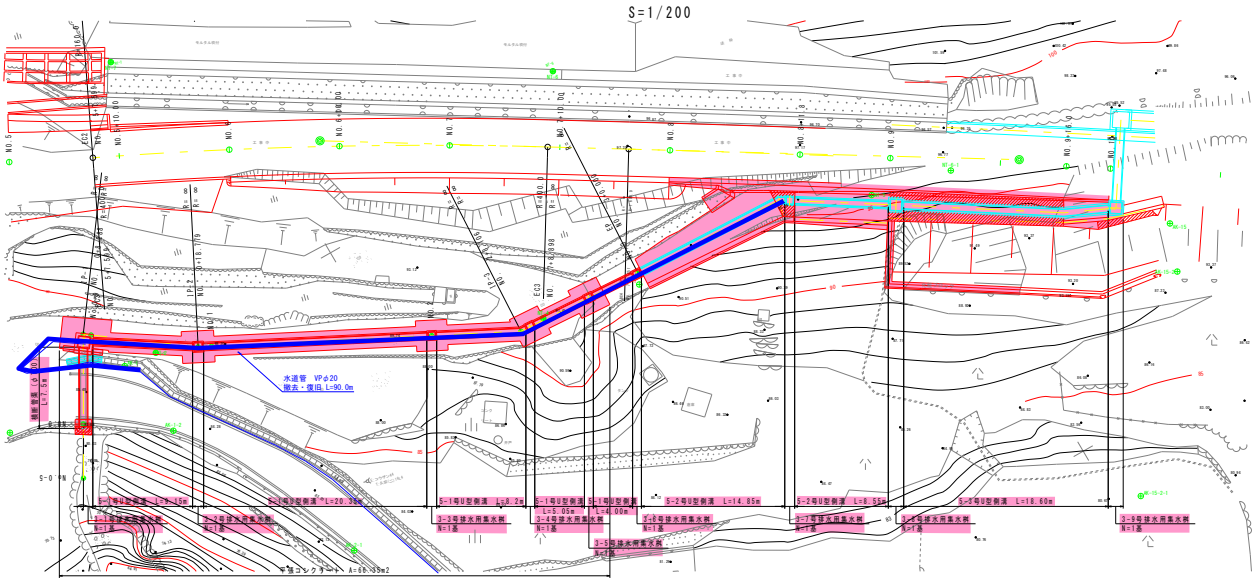

名　称	規　格	記号	計　算　式	単位	数　量
水道管撤去・復旧	VPφ20			m	90.00

舗　装　工

【舗装工】 P

数　量　集　計　表					
名　称	規　格	記号	計　算　式	単位	数　量
（車道舗装）			※ 舗装工数量計算書より		
下層路盤	RC-40 t=15cm			m^2	0.00
上層路盤	RM-40 t=15cm			m^2	0.00
表層	再生密粒度AS(13) t=5cm			m^2	0.0
（路肩舗装）			※ 舗装工数量計算書より		
路盤	RM-30 t=10cm			m^2	0.0
表層	再生密粒度AS(13) t=4cm			m^2	0.0
（県道舗装）					
下層路盤	再生クラッシャーラン,t=10cm			m^2	17.27
上層路盤	粒調砕石,t=10cm			m^2	17.27
表層	再生密粒度AS,t=5cm			m^2	17.27
（平張コンクリート）			※ 舗装工数量計算書より		
コンクリート	σck=18N/mm2		+0+44.1+66.35	m^2	110.45
	t=10cm		110.45×0.1	m^3	11.000
基礎材	RC-40 t=10cm		0+0+44.1+66.35	m^2	110.45

【県道舗装(舗装復旧)】　　P

第　　号　　数　量　計　算　書

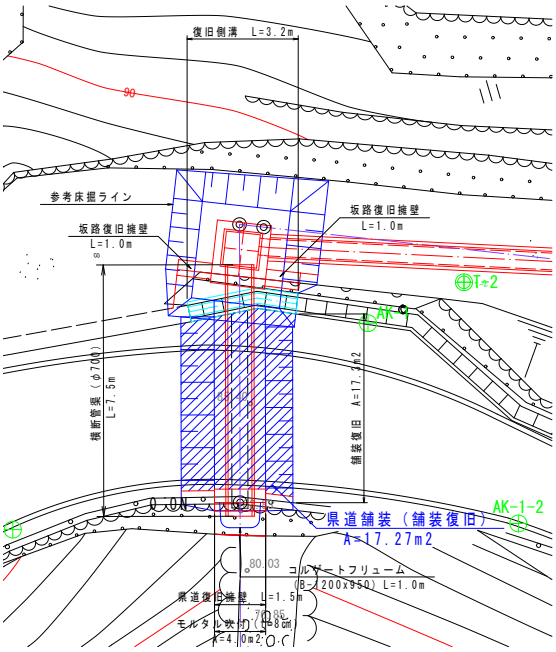

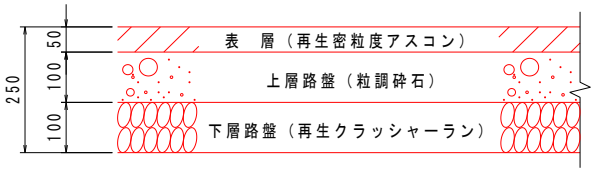

名　称	規　格	記号	計　算　式	単位	数　量
下層路盤	再生クラッシャーラン,t=10cm		CADによる求積	m2	17.27
上層路盤	粒調砕石,t=10cm		〃	m2	17.27
表層	再生密粒度AS,t=5cm		〃	m2	17.27

【平張コンクリート：坂路部】　　P

第　　号　　数　量　計　算　書

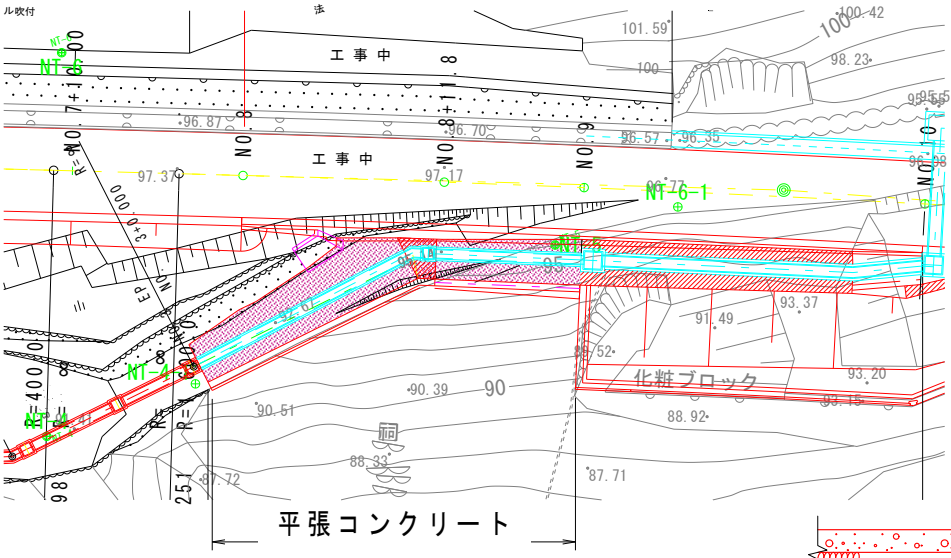

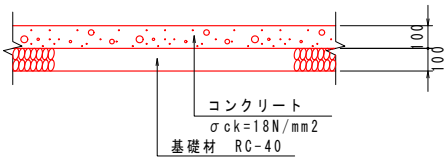

名　称	規　格	記号	計　算　式	単位	数　量
【10.0m当り数量】					
コンクリート	σck=18N/mm2		CAD計測	m^2	44.10
			44.1×0.1	m^3	4.410
基礎砕石	RC-40，t=100			m^2	44.10

【平張コンクリート：排水路部】　　P

第　　号　　数　量　計　算　書

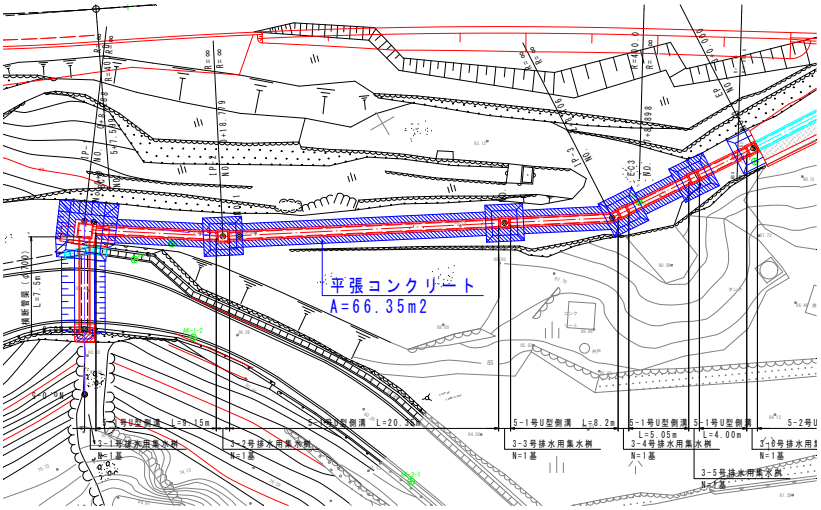

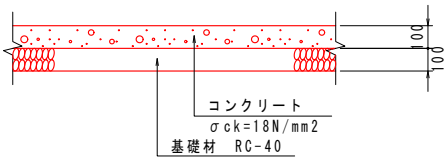

名　称	規　格	記号	計　算　式	単位	数　量
【10.0m当り数量】					
コンクリート	σck=18N/mm2		CAD計測	m^2	66.35
			66.35×0.1	m^3	6.635
基礎砕石	RC-40，t=100			m^2	66.35